User Manual

Manual del usuario

EASY HOME®
HOME ENVIRONMENT

ULTRASONIC COOL MIST HUMIDIFIER WITH ESSENTIAL OIL TRAY

HUMIDIFICADOR ULTRASÓNICO DE NIEBLA FRÍA CON PLATO DE AROMA

English 02
Español 23

CERTIFIED
hanse control
myhansecontrol.com
User-friendly Manual
ID: #07177

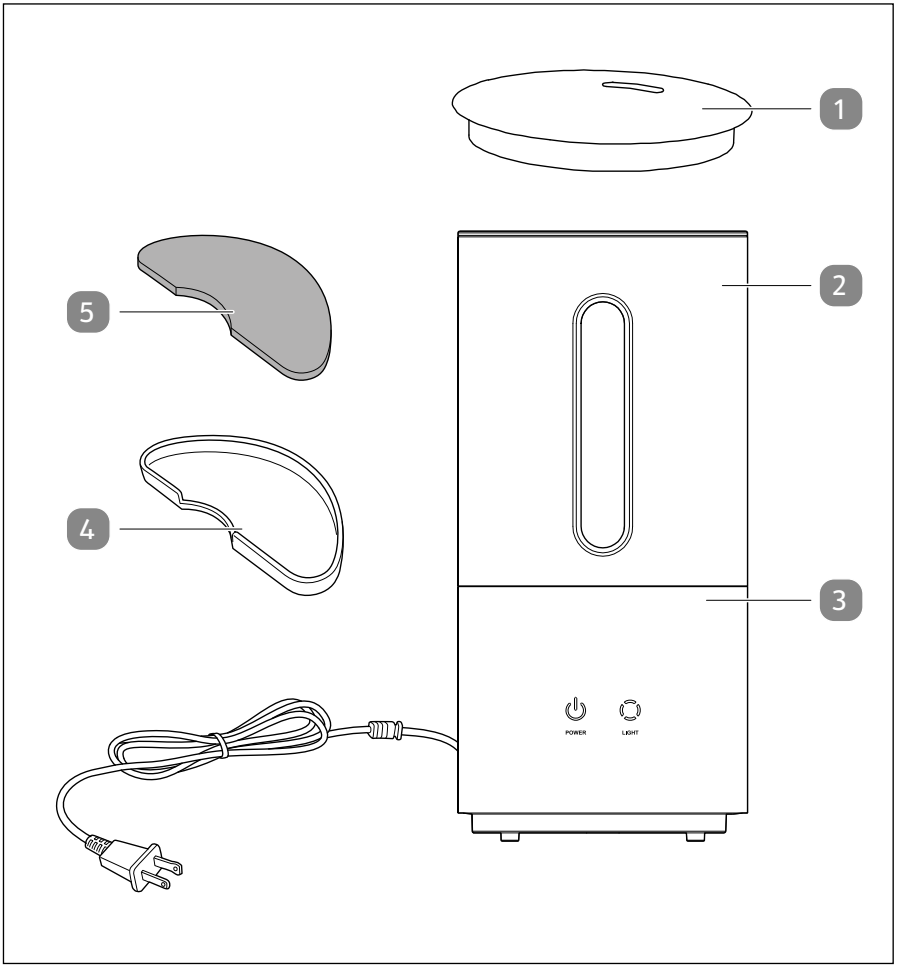

Contents

1 Lid

2 Water tank

3 Control unit

4 Essential oil tray

5 Essential oil pad

Dok./Rev.-Nr. 199193_20210702

Table of contents

Contents 2
General information 4
Reading and storing the user manual 4
Proper use 4
Explanation of symbols 4
Safety 5
Explanation of notes 5
General safety information 5
Product description 10
First use 11
Checking the product and package contents 11
Operation 11
Setting up the product 12
Filling with water 12
Connecting the product 13
Switching the product on and off 14
Switching the bottom illumination on and off 14
Refilling with water 15
Stopping operation 15
Filling the essential oil tray 15
Cleaning 16
Cleaning exterior parts 17
Cleaning and descaling the water tank 18
Cleaning the control unit 18
Cleaning the air vent 18
Cleaning the essential oil pad 18
Cleaning the dust filter 18
Maintenance 19
Changing the silver ion ball filter 19
Storage 20
Troubleshooting 20
Technical data 21
FCC statement 21
Disposal 22
Disposing of the packaging 22
Disposing of the product 22

General information

Reading and storing the user manual

This user manual accompanies this Ultrasonic Cool Mist Humidifier with Essential Oil Tray (referred to below only as the “product”).
It contains important information about start-up and handling the product.

Before using the product, read the user manual carefully. This particularly applies to the safety instructions. Failure to heed this user manual may result in severe injury or damage to the product.

Store the user manual for future use. Make sure to include this user manual when passing the product on to third parties.

Proper use

The product is designed exclusively for humidifying interior spaces.
It is intended only for private use and is not suitable for commercial purposes.

Only use the product as described in this user manual. Any other use is deemed improper and may result in damage to property or even personal injury.
The product is not a children’s toy.

The manufacturer or vendor accepts no liability for damage caused by improper or incorrect use.

This user manual is also available for download at www.wachsmuth-krogmann.com.

Explanation of symbols

The following symbols and signal words are used in this user manual, on the product or on the packaging.

This symbol provides you with useful supplementary information on assembly or operation.

This symbol identifies electrical appliances that are equipped with double insulated housing and are therefore designated as Protection Class II.

The ETL Listed Mark is proof that the product has been independently tested and meets the applicable published standard.

This FCC mark certifies that the electromagnetic interference from the device is under the limits approved by the Federal Communications Commission in the US.

Safety

Explanation of notes

The following symbols and signal words are used in this user manual.

WARNING!	This signal symbol/word designates a hazard with a moderate degree of risk which may lead to death or severe injury if not avoided.
NOTICE!	This signal word warns against potential damages to property.

General safety information

IMPORTANT SAFEGUARDS

READ AND SAVE THESE INSTRUCTIONS
FOR HOUSEHOLD USE ONLY

WHEN USING ELECTRICAL APPLIANCES, BASIC PRECAUTIONS SHOULD ALWAYS BE FOLLOWED TO REDUCE THE RISK OF FIRE, ELECTRIC SHOCK, AND INJURY TO PERSONS, INCLUDING THE FOLLOWING:

WARNING!

Risk of electric shock!

A faulty electrical installation or excessive line voltage may result in an electric shock.

- Only connect the product if the line voltage of the power socket corresponds to the rating plate specification.
- Only connect the product to an easily accessible socket so that you can quickly disconnect it from the power grid in case of a failure.
- Do not use the product if it is visibly damaged or if the power cable or power plug is defective.
- If the product's power cable is damaged, the cable must be replaced by the manufacturer, its after-sales support, or a person with similar qualifications to avoid risks.

- Do not open the housing; instead, have a qualified professional carry out the repairs. Contact a qualified workshop for this. Liability and warranty claims are waived in the event of repairs performed by the user, improper connection of the device or incorrect operation.
- Only parts that comply with the original device information may be used for repairs. This product contains electrical and mechanical parts which are essential for providing protection against sources of danger.
- Do not operate the product with an external timer or separate remote control system.
- Do not submerge the product, power cable, or power plug in water or other liquids.
- Never touch the power plug with wet hands.
- Never pull the power plug out of the socket by the power cable; instead, always do so by taking hold of the power plug.
- Never use the power cable as a carrying handle.
- Keep the product, power plug, and power cable away from open flames and hot surfaces.
- Lay the power cable out in such a way that it does not pose a tripping hazard.
- Do not kink the power cable and do not lay it over sharp edges.
- Only use the product in indoor areas. Do not use it in wet rooms or in the rain.
- Never store the product so that it is at risk of falling into a bathtub or washbasin.
- Never retrieve an electrical device by hand if it has fallen into water. In this case, immediately pull the DC connector/ power plug out of the power socket.
- Make sure that children do not insert any objects in the product.
- Always switch the product off and pull the power plug out of the socket when you are not using the product, cleaning it, filling it with water (see section on “Filling with water”), or in the event of a fault.

- Disconnect the product from the power supply when filling it with water, emptying it, and cleaning it.
- This product has a polarized plug (one blade is wider than the other). To reduce the risk of electric shock, this plug is intended to fit into a polarized outlet only one way. If the plug does not fit fully into the outlet, reverse the plug. If it still does not fit, contact a qualified electrician. Do not attempt to modify the plug in any way.

WARNING!

Danger for children and persons with impaired physical, sensory, or mental capacities (e.g. partially disabled persons, older persons with reduced physical and mental capacities) or lack of experience and knowledge (e.g. older children).

- This product may be used by children aged eight and over as well as persons with impaired physical, sensory or mental capacities or those lacking experience and knowledge if they are supervised or have been instructed in how to safely use the product and have understood the risks associated with operating it. Children must not play with the product. Cleaning and user maintenance must not be performed by unsupervised children.
- Keep children under eight years of age away from the product and connection line.
- Do not leave the product unattended while in operation.
- Do not let children play with the packaging. Children may get caught in it when playing and suffocate.

WARNING!

Health hazard!

Improper use of the product may result in injury to your health.

- WARNING: Microorganisms, which might be in the water or surrounding environment where the product is

being used or stored, can grow in the water tank and be released into the air, leading to serious health risks if the water is not replaced and if the water tank is not properly cleaned every three days.

- Please note that high air humidity can promote the growth of biological organisms in the environment.
- Do not allow the area around the product to get wet or damp. Reduce the release of vapor if moisture occurs. Only use the product periodically if you cannot reduce the release of vapor. Do not let absorbent materials (e.g. carpets, curtains, drapes, or tablecloths) get wet.
- Do not leave any water in the water tank if the product is not being used.
- The product must be emptied and cleaned before being put away. The product must be cleaned before the next use.

NOTICE!

Risk of damage!

Handling the product improperly may damage the product.

- Place the product on an easily accessible, level, dry, heat-resistant, and sufficiently stable work surface. Do not place the product on the edge of the work surface.
- Prevent heat from building up by not placing the product directly up against a wall or under cupboards or similar. The released vapor or heat produced could damage pieces of furniture.
- Do not cover the product during operation.
- Never place the product on or near hot surfaces (hotplates, etc.).
- Ensure that the power cable does not come into contact with hot parts.
- Never expose the product to high temperatures (heaters, etc.) or to the effects of the weather (rain, etc.).

- Do not expose the product to direct sunlight or hot circulating air.
- Do not use the product with ambient temperatures below 32 °F (0 °C). If the water in the water tank is frozen, wait until it has melted.
- If the room temperature is below 32 °F (0 °C), empty the water tank. Freezing water can damage the product.
- Never fill the water tank with water that is above 104 °F (40 °C) to prevent discoloration or deformation.
- Only put water in the water tank; never put water in the other parts of the product.
- Never put water into the product's vapor discharge opening or vapor discharge channel. Wipe wet areas on the product with a dry cloth.
- Do not put any metals, chemicals, or cleaning agents in the water tank. Otherwise, humidification won't work properly.
- Never remove residual water from the steam pipe when the product is switched on. This can destroy the sensor.
- Do not move the product around too much if there is a lot of water in the water tank. Otherwise, water may leak and can get into other parts of the product.
- Never attempt to clean the product by immersing it in water, and do not use a steam cleaner to clean it. Otherwise, the product could be damaged.
- Do not in any case place the product in the dishwasher. It would be destroyed as a result.
- Stop using the product if its plastic parts exhibit cracks or breaks or are deformed. Replace damaged parts only with corresponding original spare parts.
- Refer to the "Cleaning" chapter.

Product description

The product is used for raising humidity in interior spaces. The control unit 3 uses ultrasonic sounds to atomize the water filled in the water tank 2 into the finest drop particles, and then the vapor discharge channel 7 releases them into the ambient air as steam or mist through the vapor discharge opening 6 in the lid 1. Neither humans nor animals can hear the high frequency of the ultrasonic sounds used.

You can also add essential oil to the essential oil tray 4 depending on your personal preferences. The released vapor absorbs the essential oil through the essential oil pad 5 and distributes it in the ambient air.

The control unit's bottom illumination 8 can be switched on for an eye-catching visual effect. The bottom illumination features LEDs that light up blue when switched on.

The product is line-powered. The power cable with the power plug 9 is used to connect to the electricity.

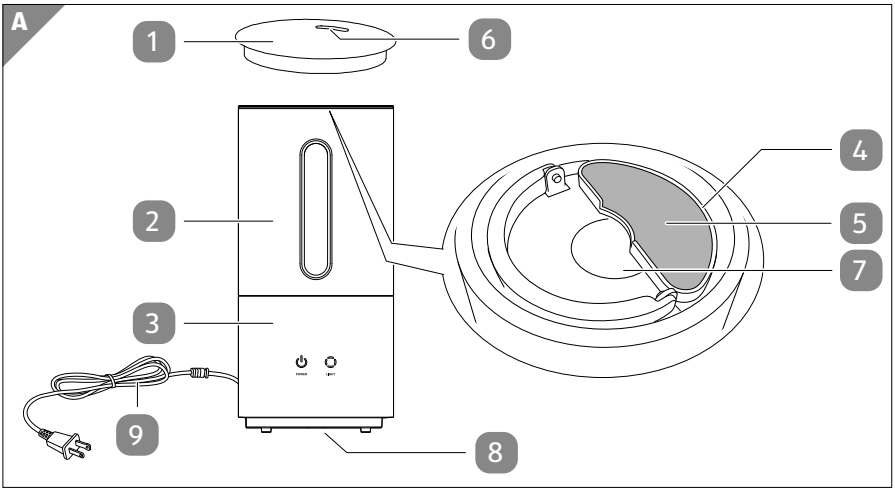

1	Lid	4	Essential oil tray	7	Vapor discharge channel
2	Water tank	5	Essential oil pad	8	Bottom illumination
3	Control unit	6	Vapor discharge opening	9	Power cable with power plug

First use

Checking the product and package contents

NOTICE!

Risk of damage!

If you are not cautious when opening the packaging with a sharp knife or other pointed objects, you may quickly damage the product.

– Be very careful when opening it.

1. Take the product out of the packaging.
2. Check to make sure that all parts are included (see **Page 2**).
3. Check whether the product or the individual parts exhibit damages.
   If this is the case, do not use the product.
   Contact the warranty provider as specified on the warranty card.
4. Rinse the water tank 2 and the water tank cap 10 with clear water (see **Fig. B**).

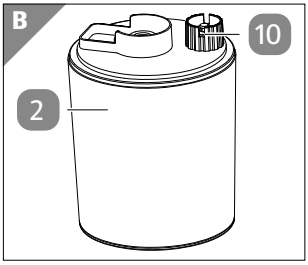

2 Water tank

10 Water tank cap

Operation

NOTICE!

Risk of damage!

Unusual noises or odors may be a sign that the product is damaged.

– If there are any unusual noises or odors coming from the product, immediately pull the power plug out of the power socket.
– Contact the warranty provider as specified on the warranty card.

NOTICE!

Risk of damage!

The product can be quickly damaged when used with an empty water tank.

– Never use the product without water in the water tank.

- It is best to use the product with cool boiled or distilled water.
- Change the water tank's water on a regular basis to keep the product clean.
- With a full tank, the product can operate continuously for 7 to 12 hours without having to refill.

Setting up the product

– Connect the product to a socket with an earthing contact with a power voltage corresponding to the rating plate. Make sure that the socket with an earthing contact is freely accessible.

Filling with water

WARNING!

Risk of electric shock!

If the product falls over with a full water tank, the outcoming water can flow out onto other electrical devices and cause electric shock.

– Set the product down in a safe place.
– Empty the water tank if you do not intend to use the product for an extended period.
– Make sure that the device is unplugged when you are adding water to it.

1. Grab the water tank 2 by the carrying handle 12 and remove it from the control unit 3. Turn the water tank upside down (see **Fig. 1**).
2. Unscrew the water tank cap 10 from the water tank by turning it counterclockwise.
3. Use the water tank opening 13 to pour max. 94.67 fl. oz. (2 800 ml) of water into the water tank. The water level can be read through the provided water level window 11.

4. Turn the water tank cap 10 clockwise to put it back on and wipe off any remaining water with a dry cloth.
5. Put the water tank with the vapor absorption unit 14 facing downward onto the control unit 3.

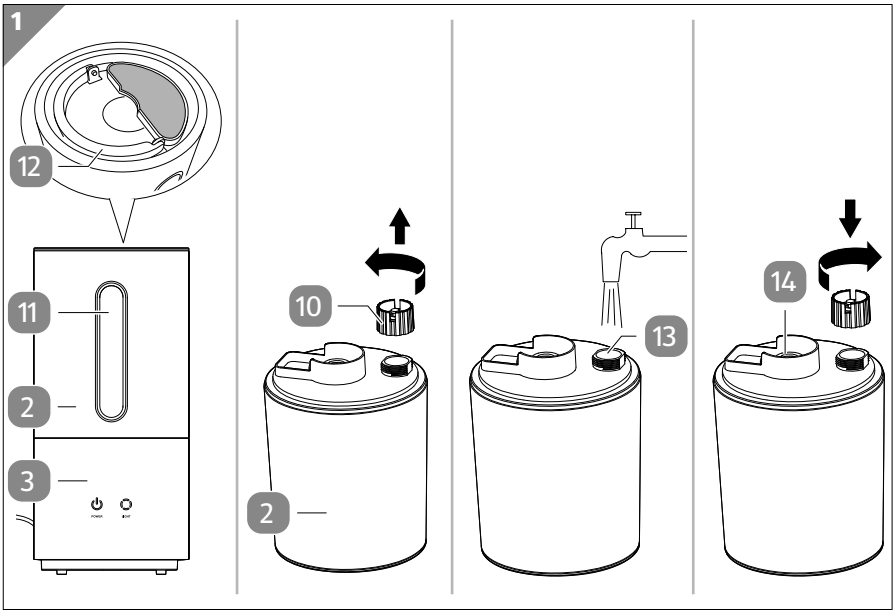

2 Water tank
3 Control unit
10 Water tank cap
11 Water level window
12 Carrying handle
13 Water tank opening
14 Vapor absorption unit

Connecting the product

– Use the power cable with power plug 9 to connect the product to a socket with an earthing contact.

Switching the product on and off

The product has three levels of humidification. Press the Power touch key 15 to change the levels of humidification (see **Fig. C**).
Based on the level selected, the Power touch key will illuminate a certain color.

Color	Level of humidification
Red	High
Yellow	Medium
Green	Low

1. Press the Power touch key 15 to switch the product on.

   The Power touch key illuminates red.
2. To select a different level of humidification, press the Power touch key again until it illuminates in the desired color.
3. To switch the product off, press the Power touch key again until it stops illuminating.

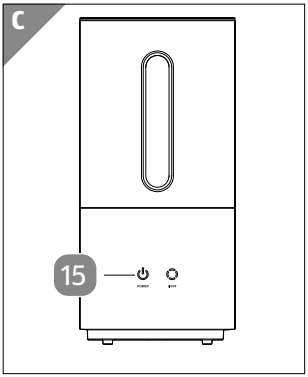

15 Power touch key

Switching the bottom illumination on and off

The product has blue-colored LED bottom illumination 8 on the bottom of the control unit 3 (see **Fig. D**).

1. Press the Light touch key 16 to switch on the bottom illumination.

   The Light touch key illuminates blue.
2. Press the Light touch key again to switch off the bottom illumination.

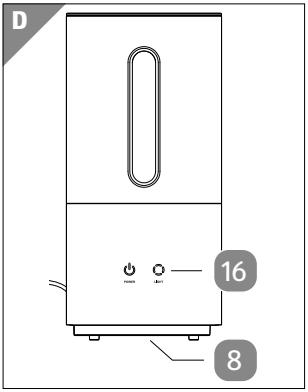

8 Bottom illumination

16 Light touch key

Refilling with water

The integrated safety mechanism automatically stops the humidification process when there is no water in the water tank. The Power touch key flashes red and vapor is no longer released from the vapor discharge opening.

1. To use the product again, pull the power plug 9 out of the socket and fill the water tank with water (see chapter “Filling with water”).
2. Insert the power plug into the socket and switch on the product (see chapter “Switching the product on and off”).

Stopping operation

1. To switch the product off, press the Power touch key 15 (repeatedly if necessary) until it stops illuminating (see chapter “Switching the product on and off”).
2. Pull the power plug 9 out of the socket with the earthing contact.

Filling the essential oil tray

NOTICE!

Risk of damage!

The product can be damaged if you fill the essential oil tray with water.

– Do not fill the essential oil tray with water.

Essential oil can be put in the essential oil tray. The released vapor absorbs the fragrance oil through the essential oil pad and distributes it in the ambient air.
The amount of essential oil to be used depends on the type of oil and your personal preferences. If you are not sure, add a little less essential oil to the essential oil tray.

1. Remove the lid 1 from the water tank 2 (see **Fig. 2**).
2. Remove the essential oil pad 5.
3. Add essential oil into the essential oil tray 4.
4. Put the essential oil pad in the essential oil tray.

   Make sure that the essential oil pad can absorb the essential oil and that the essential oil does not spill out of the essential oil tray and leak.
5. Place the essential oil tray with the essential oil pad on top of the water tank so that the opening is positioned on the vapor discharge channel 7.
   If you do not want to use essential oil, remove the tray and store it in a cool place.

6. Place the lid back on the water tank.

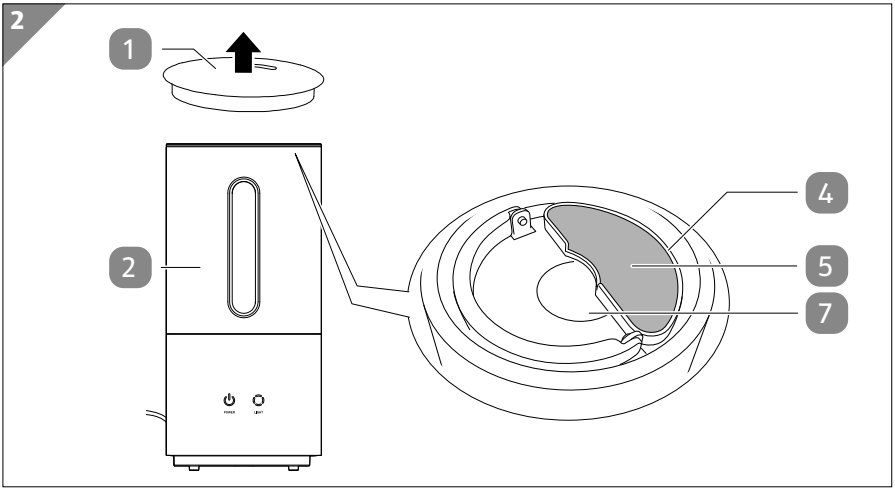

1 Lid
2 Water tank
4 Essential oil tray
5 Essential oil pad
7 Vapor discharge channel

Cleaning

WARNING!

Risk of electric shock!

Water or other liquids that have penetrated the housing may cause electric shock.

– Always unplug the product and let it cool completely before cleaning and putting it away!

WARNING!

Health hazard!

Improper use of the product may result in injury to your health.

– The water tank must be emptied and refilled every three days. Before the water tank is filled, it must be cleaned according to the instructions provided in the “Cleaning” chapter.

Any deposits, residues, or dirty film that has formed on the water tank's surfaces or inner surfaces must be removed. All surfaces must be rubbed dry.

NOTICE!

Risk of short circuit!

Water or other liquids that have penetrated the housing may cause a short circuit.

- Never submerge the product in water or other liquids.
- Make sure that no water or other liquids penetrate the housing.

NOTICE!

Risk of damage!

Handling the product improperly may damage the product.

- Do not use any aggressive cleaners, brushes with metal or nylon bristles, or sharp or metallic cleaning utensils such as knives, hard scrapers and the like. They could damage the surfaces.
- Never attempt to clean the product by immersing it in water or any other fluids, and do not use a steam cleaner to clean it. Otherwise, the product could be damaged.
- Do not in any case place the product in the dishwasher. It would be destroyed as a result.

- The water tank must be cleaned every three days.
- The control unit must be cleaned once a week.

- Before cleaning, pull the power plug 9 out of the socket.

Cleaning exterior parts

- Use a slightly moistened cloth to wipe down the outside of the product. Then let all parts dry completely before operating the product again.

Cleaning and descaling the water tank

1. Unscrew the water tank cap 10 from the water tank 2 and remove any deposits or dirt particles that have collected in the water tank (see **Fig. B**).

   Wipe off limescale deposits with a damp cloth and use a little vinegar to dissolve the limescale.
2. Then rinse the water tank and the water tank cap with clear water.

Cleaning the control unit

– Use a damp cloth to wipe off limescale deposits inside and on the surface of the control unit 3.
  If necessary, use a little vinegar to dissolve the limescale.

Cleaning the air vent

1. Use a damp cloth to wipe off the air vent 17 on the control unit 3 (see **Fig. E**).

   If necessary, use a little vinegar to dissolve the limescale.
2. Let the air vent dry completely.

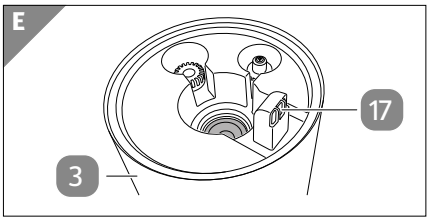

3 Control unit 17 Air vent

Cleaning the essential oil pad

– Wash the essential oil pad 5 with warm water and let it dry completely before reinserting it (see **Fig. A**).

Cleaning the dust filter

1. Remove the water tank 2 from the control unit 3 and put it aside (see **Fig. A**).
2. Carefully pour out any leftover water in the control unit.
3. Turn the control unit upside down (see **Fig. 3**). Push in the bottom cap 19, turn it to the left, and remove it from the bottom opening 18.
4. Remove the dust filter 20 and wash it with warm water. Let it dry completely before using it again.
5. Push the bottom cap in and turn it to the right to close the bottom opening again.

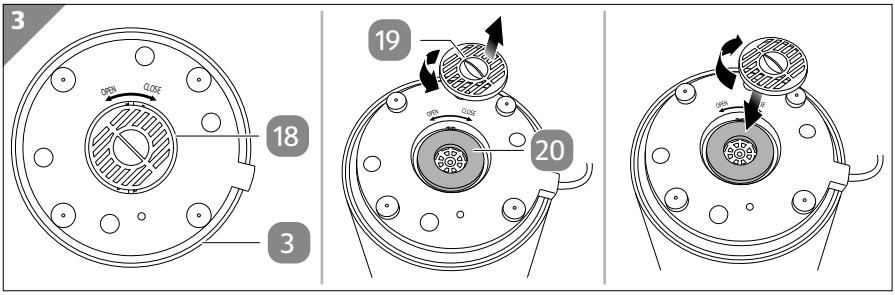

3 Control unit

18 Bottom opening

19 Bottom cap

20 Dust filter

Maintenance

Changing the silver ion ball filter

- The silver ion ball filter ensures that there are no germs in the stagnant water.
- The silver ion ball filter should be replaced after 160 hours of operation. Otherwise, it will lose its effectiveness.

1. Remove the water tank 2 from the control unit 3 and put it aside (see **Fig. A**).
2. Remove the old silver ion ball filter 21 from the slot in the control unit and replace it with a new one (see **Fig. F**).
3. Put the water tank with the vapor absorption unit 14 facing downward onto the control unit again.

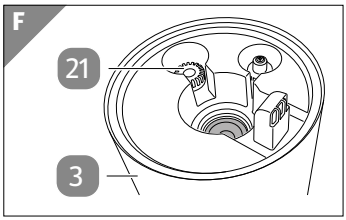

3 Control unit

21 Silver ion ball filter

A new silver ion ball filter can be ordered/purchased from the distributing company's customer service.

- Use the attached order form to do this.
  If you do not have the order form available, contact the warranty provider as specified on the warranty card.
- Only use original silver ion ball filters.

Storage

- Empty and clean the water tank 2, remove the water from the inside of the control unit 3, and wipe all parts dry with a cloth (see **Fig. A**).
- Keep the product in the original packaging, out of the reach of children, and in a dry place.

Troubleshooting

Problem	Possible cause	Solution
The touch keys 15 / 16 do not illuminate. No vapor is released.	The power plug 9 has not been inserted properly.	– Insert the power plug 9 in the socket.
	The product is switched off.	– Press the Power touch key 15.
The Power touch key 15 flashes ten times and turns off. No vapor is released.	There is no water in the water tank 2.	– Fill the water tank 2 with water.
The vapor smells.	The product is new. The water in the water tank 2 is not clean.	– Clean the water tank 2. – Replace the water tank if the problem persists.
The Power touch key 15 illuminates. No vapor is released.	The water level in the control unit 3 is too high.	– Pull the power plug 9. – Remove the water tank 2 from the control unit 3 and pour some water out of the control unit. – Tighten the water tank cap 10.
Only a small amount of vapor is released.	The water is not clean or has been allowed to stand for too long.	– Change the water in the water tank 2.

Technical data

Model:	HTJ-2108-USBM / HTJ-2108-USWG
Article number:	808724
Supply voltage:	120 V~, 60 Hz
Output:	25 W
Frequency:	2.4 MHz
Mist output:	max. 10.14 fl. oz./h (300 ml/h)
Water tank fill volume:	approx. 0.74 gallon (2 800 ml)
Power cable length:	approx. 5.2 ft (1.6 m)
Protection class:	II ⧈
Dimensions:	approx. 6.9 × 6.9 × 12.4" (17.6 × 17.6 × 31.5 cm)
Dust filter	
Material:	Polyurethane sponge
Water filter	
Replacement interval:	Every 3 to 6 months with continual use
Material:	Silver ion

FCC statement

FCC PART 18

This device complies with Part 18 of the FCC Rules.

Warning: Changes or modifications to this unit not expressly approved by the party responsible for compliance could void the user's authority to operate the equipment.

NOTE: This equipment has been tested and found to comply with the limits for a Class B ISM equipment, pursuant to Part 18 of the FCC Rules. These limits are designed to provide reasonable protection against harmful interference in a residential installation. This equipment generates, uses and can radiate radio frequency energy and, if not installed and used in accordance with the instructions, may cause harmful interference to radio communications.

However, there is no guarantee that interference will not occur in a particular installation. If this equipment does cause harmful interference to radio or television reception, which can be determined by turning the equipment off and on, the user is encouraged to try to correct the interference by one or more of the following measures:

- Reorient or relocate the receiving antenna.
- Increase the separation between the equipment and receiver.
- Connect the equipment into an outlet on a circuit different from that to which the receiver is connected.
- Consult the dealer or an experience radio/TV technician for help.

Disposal

Disposing of the packaging

- Sort the packaging before you dispose of it.
  Dispose of paperboard and cardboard with the recycled paper service and wrappings with the appropriate collection service.

Disposing of the product

- Should the product no longer be capable of being used at some point in time, **dispose of it in accordance with the regulations in force in your city or state**.
- Please ensure your recycling information applies to local regulations and the EPA recommendations (www.epa.gov).

Filters may be disposed of with normal household waste.

Índice

Contenido **24**
Información general **25**
Leer y guardar el manual del usuario 25
Uso debido 25
Explicación de símbolos **25**
Seguridad **26**
Explicación de avisos 26
Información general de seguridad 26
Descripción del producto **32**
Primer uso **33**
Comprobación del contenido del producto y del embalaje 33
Funcionamiento **33**
Configuración del producto 34
Llenar con agua 34
Conectar el producto 35
Encender y apagar el producto 36
Encender y apagar la iluminación del fondo 36
Rellenar con agua 37
Detener el funcionamiento 37
Llenar el plato de aroma 37
Limpieza **38**
Limpieza de las piezas externas 40
Limpieza y descalcificación del depósito de agua 40
Limpieza de la unidad de control 40
Limpieza de la abertura de ventilación 40
Limpieza del disco de aroma 40
Limpieza del filtro de polvo 40
Mantenimiento **41**
Cambiar el filtro de bola de iones de plata 41
Almacenamiento **42**
Resolución de problemas **42**
Datos técnicos **43**
Declaración de la FCC **43**
Eliminación **44**
Eliminación del embalaje 44
Eliminación del producto 44

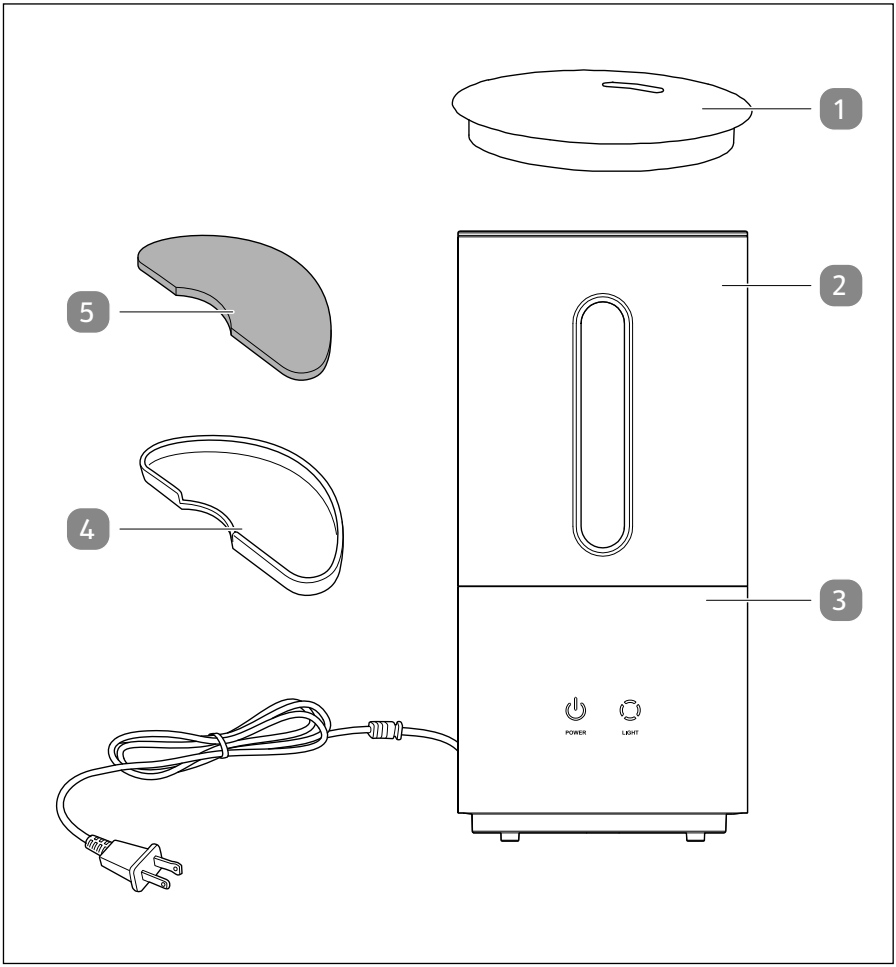

Contenido

1 Tapa

2 Depósito de agua

3 Unidad de control

4 Plato de aroma

5 Disco de aroma

Información general

Leer y guardar el manual del usuario

Este manual del usuario se incluye con este humidificador ultrasónico de niebla fría con plato de aroma (denominado en lo sucesivo únicamente como "producto"). Este contiene información importante sobre la puesta en marcha y el manejo del producto.

Antes de usar el producto, lea detenidamente el manual del usuario. Esto se aplica especialmente a las instrucciones de seguridad. Si no se presta atención a este manual del usuario, se pueden producir lesiones graves o daños en el producto.

Guarde el manual del usuario para consultarlo en el futuro. Asegúrese de incluir este manual del usuario cuando entregue el producto a terceros.

Uso debido

El producto ha sido diseñado exclusivamente para humidificar espacios en interiores. Está destinado únicamente para un uso privado y no es apto para fines comerciales.

Utilice el producto únicamente como se describe en este manual del usuario. Cualquier otro uso se considera inapropiado y puede provocar daños materiales o incluso personales. El producto no es un juguete.

El fabricante o proveedor no asume ninguna responsabilidad por los daños derivados de un uso inapropiado o incorrecto.

Este manual del usuario también está disponible para la descarga en www.wachsmuth-krogmann.com.

Explicación de símbolos

Los siguientes símbolos y advertencias se utilizan en este manual de usuario, en el producto o en el embalaje.

Este símbolo ofrece información adicional práctica sobre el montaje o la utilización.

Este símbolo identifica aparatos eléctricos que están equipados con una carcasa de aislamiento doble y, por lo tanto, están designados con la clase de aislamiento II.

La marca "ETL Listed" indica que el producto ha sido probado por un organismo independiente y que cumple la normativa publicada aplicable.

Esta marca FCC certifica que la interferencia electromagnética del dispositivo se encuentra por debajo de los límites aprobados por la Comisión Federal de Comunicaciones de los EE. UU.

Seguridad

Explicación de avisos

Los siguientes símbolos y términos de advertencia se emplean en este manual del usuario.

¡ADVERTENCIA!	Este término/símbolo de advertencia hace referencia a un nivel de riesgo moderado que, si no se evita, puede provocar la muerte o lesiones graves.
¡AVISO!	Este término de advertencia avisa de posibles daños materiales.

Información general de seguridad

MEDIDAS PREVENTIVAS IMPORTANTES

LEA Y CONSERVE ESTAS INSTRUCCIONES
SOLO PARA USO DOMÉSTICO

AL USAR EQUIPOS ELÉCTRICOS, SIEMPRE SE DEBEN TOMAR PRECAUCIONES BÁSICAS PARA REDUCIR EL RIESGO DE INCENDIO, DESCARGA ELÉCTRICA Y LESIONES PERSONALES, INCLUIDAS LAS SIGUIENTES:

¡ADVERTENCIA!

¡Riesgo de descarga eléctrica!

Una instalación eléctrica defectuosa o una tensión demasiado alta pueden producir una descarga eléctrica.

- Conecte el producto únicamente si la tensión de red de la toma de corriente corresponde a las especificaciones de la placa de características.
- Conecte el producto únicamente a una toma de corriente de fácil acceso para que pueda desconectarlo rápidamente de la red eléctrica en caso de fallo.

- No use el producto si presenta daños visibles o si el cable de alimentación o el enchufe de alimentación están defectuosos.
- Si el cable de alimentación del producto está dañado, este debe ser sustituido por el fabricante, el equipo del servicio de posventa o una persona con cualificaciones similares para evitar riesgos.
- No abra la carcasa, en su lugar, permita que sea reparada por técnicos especializados. Contacte con un taller cualificado para ello. Si realiza reparaciones por su cuenta, se conecta de forma inadecuada o utiliza incorrectamente el equipo, se perderá todo derecho a garantía.
- Para las reparaciones, solo se permitirá usar aquellas piezas que coincidan con la información original del equipo. Este producto contiene piezas eléctricas y mecánicas esenciales para proporcionar protección contra fuentes de peligro.
- No opere el producto con un temporizador externo o un sistema de control remoto por separado.
- No sumerja el producto, el cable de alimentación o el enchufe de alimentación en agua u otros líquidos.
- No toque nunca el enchufe de alimentación con las manos mojadas.
- No tire nunca del cable de alimentación del enchufe de alimentación para desconectarlo de la toma de corriente; agarre siempre el enchufe de alimentación.
- No use nunca el cable de alimentación como asa de transporte.
- Mantenga el producto, el enchufe y el cable de alimentación lejos de llamas abiertas y superficies calientes.
- Tienda el cable de alimentación de tal manera que nadie pueda tropezarse con él.
- No doble el cable de alimentación ni lo tienda por bordes afilados.

- Utilice el producto únicamente en interiores. No lo emplee nunca en locales húmedos ni en condiciones de lluvia.
- No almacene nunca el producto de forma que pueda caerse en una bañera o un lavabo.
- No recoja nunca un dispositivo eléctrico con las manos si ha caído en el agua. En tal caso, desenchufe inmediatamente el conector/enchufe de alimentación de CC de la toma de corriente.
- Asegúrese de que los niños no introduzcan ningún objeto en el producto.
- Apague siempre el producto y retire el enchufe de alimentación de la toma de corriente cuando no vaya a usar el producto, al limpiarlo, al llenarlo con agua (véase la sección "Rellenar con agua") o en caso de un fallo.
- Desconecte el producto del suministro eléctrico al llenarlo con agua, vaciarlo o limpiarlo.
- Este producto tiene un enchufe polarizado (una clavija es más ancha que la otra). Para reducir el riesgo de descarga eléctrica, este enchufe solo se podrá insertar de una manera en una toma de corriente polarizada. Si el enchufe no encaja bien en la toma de corriente, dele la vuelta al enchufe. Si sigue sin encajar, contacte con un electricista cualificado. No intente modificar el enchufe de ninguna manera.

¡ADVERTENCIA!

Riesgos para niños y personas con capacidades físicas, sensoriales o mentales reducidas (por ejemplo, personas parcialmente discapacitadas, personas mayores con limitación de sus capacidades físicas y mentales), o falta de experiencia y conocimiento (por ejemplo, niños mayores).

- Este producto puede ser utilizado por niños de ocho o más años de edad, así como por personas con capacidades físicas, sensoriales o mentales reducidas o que carezcan de experiencia y conocimientos, siempre y cuando estén supervisados o hayan sido instruidos sobre cómo utilizar

el producto de forma segura y hayan comprendido los riesgos asociados a su uso. Los niños no deben jugar con el producto. La limpieza y el mantenimiento de usuario no deben ser realizados por niños sin supervisión.

- Mantenga a los niños menores de ocho años alejados del producto y del cable eléctrico.
- No deje el producto desatendido mientras se esté usando.
- No deje que los niños jueguen con el material de embalaje. Pueden enredarse mientras juegan y asfixiarse.

¡ADVERTENCIA!

¡Riesgo para la salud!

El uso inadecuado del producto puede resultar perjudicial para la salud.

- ADVERTENCIA: Los microorganismos que puedan estar presentes en el agua o en el entorno en el que se esté usando o almacenando el producto pueden propagarse en el depósito de agua y liberarse en el aire, derivando en riesgos perjudiciales para la salud si el agua no se cambia y si el depósito de agua no se limpia cada tres días.
- Tenga en cuenta que una elevada humedad ambiental puede promover el crecimiento de organismos biológicos en el entorno.
- Evite que el área alrededor del producto se moje o se humedezca. Reduzca la descarga de vapor si se forma humedad. Utilice el producto únicamente de forma periódica si no puede reducir la descarga de vapor. Evite que los materiales absorbentes (p. ej., alfombras, cortinas, estores o manteles) se mojen.
- No deje agua en el depósito de agua si el producto no va a utilizarse.
- El producto debe vaciarse y limpiarse antes de su almacenamiento. El producto debe limpiase antes del siguiente uso.

¡AVISO!

¡Riesgo de daños!

La manipulación inadecuada del producto puede dañarlo.

- Coloque el producto sobre una superficie de trabajo de fácil acceso, nivelada, seca, resistente al calor y suficientemente estable. No coloque el producto en el borde o en el canto de la superficie de trabajo.
- Evite que el calor se acumule no colocando el producto directamente contra una pared o debajo de armarios de cocina o similares. El vapor liberado o el calor producido pueden dañar los muebles.
- No cubra el producto durante el funcionamiento.
- No coloque nunca el producto sobre o cerca de superficies calientes (hornillos, etc.).
- El cable de alimentación no debe entrar en contacto con piezas calientes.
- No exponga nunca el producto a altas temperaturas (calefacción, etc.) o inclemencias meteorológicas (lluvia, etc.).
- No exponga el producto a la luz solar directa o a aire caliente en circulación.
- No utilice el producto con temperaturas ambiente inferiores a 32 °F (0 °C). Si el agua del depósito de agua se congela, espere hasta que se haya derretido.
- Si la temperatura de la estancia es inferior a 32 °F (0 °C), vacíe el depósito de agua. El agua congelada puede dañar el producto.
- No llene nunca el depósito de agua con agua a una temperatura superior a 104 °F (40 °C) para evitar la decoloración o la deformación del mismo.
- Vierta únicamente agua en el depósito de agua. No vierta nunca agua en otras partes del producto.
- No vierta nunca agua en la abertura de descarga de vapor o en el canal de descarga de vapor del producto.

Seque con un paño seco las áreas del producto que estén mojadas.

- No introduzca ningún tipo de metales, productos químicos o agentes de limpieza en el depósito de agua. De lo contrario, la humidificación no funcionará adecuadamente.
- No retire nunca el agua residual del tubo de vapor cuando el producto esté encendido. Esto puede destruir el sensor.
- No mueva mucho el producto si el depósito de agua contiene mucha agua en el interior. De lo contrario, el agua podría derramarse y penetrar en otras partes del producto.
- No intente nunca limpiar el producto sumergiéndolo en agua ni utilice un limpiador a vapor para limpiarlo. De lo contrario, el producto podría dañarse.
- En ningún caso coloque el producto en el lavavajillas. Esto lo destruiría.
- Deje de utilizar el producto si los componentes de plástico presentan grietas o fisuras, o se han deformado. Las piezas dañadas solo deben sustituirse por piezas de repuesto originales y adecuadas.
- Consulte el capítulo "Limpieza".

Descripción del producto

El producto se utiliza para aumentar la humedad en estancias interiores. La unidad de control 3 usa ultrasonidos para atomizar el agua que se encuentra en el depósito de agua 2 convirtiéndola en diminutas partículas de agua y, a continuación, el canal de descarga de vapor 7 la libera en el ambiente como vapor o neblina a través de la abertura de descarga de vapor 6 en la tapa 1. Ni los humanos ni los animales pueden escuchar la alta frecuencia de los ultrasonidos utilizados.

También puede añadir aceite esencial (aroma) al plato de aroma 4 en función de sus preferencias personales. El vapor liberado absorbe el aceite esencial a través del disco de aroma 5 y lo distribuye en el ambiente.

La iluminación del fondo de la unidad de control 8 puede encenderse para lograr un efecto visual llamativo. La iluminación del fondo cuenta con luces LED que se iluminan en azul al encenderse.

El producto funciona con electricidad. El cable de alimentación con el enchufe de alimentación 9 se utiliza para conectar el producto a la red eléctrica.

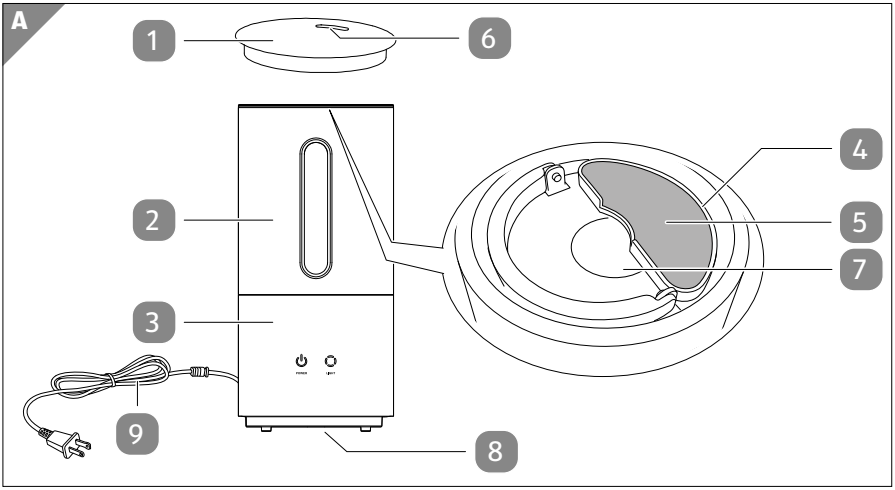

1 Tapa	4 Plato de aroma	7 Canal de descarga de vapor
2 Depósito de agua	5 Disco de aroma	8 Iluminación del fondo
3 Unidad de control	6 Abertura de descarga de vapor	9 Cable de alimentación con enchufe de alimentación

Primer uso

Comprobación del contenido del producto y del embalaje

¡AVISO!

¡Riesgo de daños!

Si no tiene cuidado al abrir el embalaje con un cuchillo afilado u otro objeto puntiagudo, podría dañar rápidamente el producto.

– Proceda con sumo cuidado al abrir el embalaje.

1. Saque el producto del embalaje.
2. Compruebe que todas las piezas estén incluidas (véase la **pág. 24**).
3. Compruebe que el producto o las piezas individuales no presenten daños.
   De ser así, no utilice el producto.
   Póngase en contacto con el proveedor de la garantía como se especifica en la tarjeta de garantía.
4. Enjuague el depósito de agua 2 y la tapa del depósito de agua 10 con agua corriente (véase la **fig. B**).

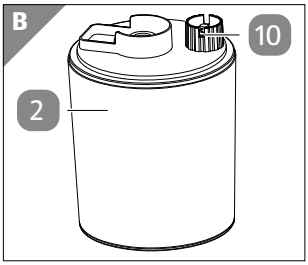

2 Depósito de agua

10 Tapa del depósito de agua

Funcionamiento

¡AVISO!

¡Riesgo de daños!

Los ruidos u olores inusuales podrían ser una señal de que el producto está dañado.

– Desconecte inmediatamente el enchufe de alimentación de la toma de corriente si el producto hace ruidos o genera olores inusuales.
– Póngase en contacto con el proveedor de la garantía como se especifica en la tarjeta de garantía.

¡AVISO!

¡Riesgo de daños!

El producto puede dañarse rápidamente si se usa con el depósito de agua vacío.

– No use nunca el producto sin agua en el depósito de agua.

- Lo mejor es usar el producto con agua fría previamente hervida o con agua destilada.
- Cambie el agua del depósito de agua regularmente para mantener el producto limpio.
- Con el depósito de agua lleno, el producto puede funcionar de forma continua de 7 a 12 horas sin necesidad de volverlo a llenar.

Configuración del producto

– Enchufe el producto a un tomacorriente con conexión a tierra que sea del voltaje correspondiente a la placa de especificaciones. Asegúrese que el tomacorriente sea de fácil acceso.

Llenar con agua

¡ADVERTENCIA!

¡Riesgo de descarga eléctrica!

Si el producto se cae con el depósito de agua lleno, el agua derramada puede penetrar en otros dispositivos eléctricos y causar una descarga eléctrica.

– Coloque el producto en un lugar seguro.
– Vacíe el depósito de agua si no va a utilizar el producto durante un periodo prolongado.
– Asegúrese de que el dispositivo esté desenchufado cuando lo esté llenando con agua.

1. Tome el depósito de agua 2 por el asa de transporte 12 y retírelo de la unidad de control 3. Voltee el depósito de agua (véase la **fig. 1**).
2. Desenrosque la tapa del depósito de agua 10 del depósito de agua girándola en sentido antihorario.

3. Use la abertura del depósito de agua 13 para verter un máx. de 94,67 fl oz (2800 ml) de agua en el depósito de agua. El nivel de agua se puede leer a través del indicador del nivel de agua 11 previsto para este fin.
4. Gire la tapa del depósito de agua 10 en sentido horario para volver a colocarla y seque los restos de agua con un paño seco.
5. Coloque el depósito de agua con la unidad de absorción de vapor 14 apuntando hacia abajo en la unidad de control 3.

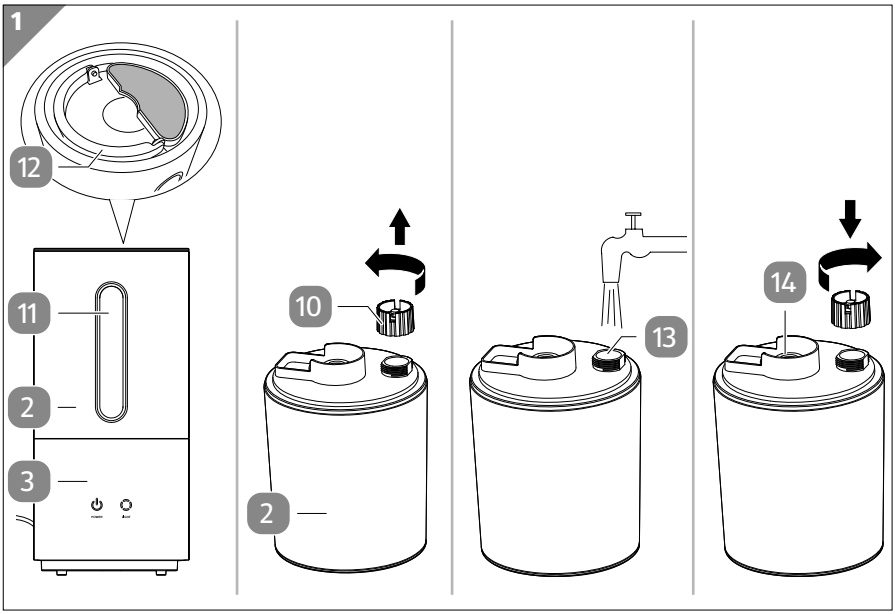

2	Depósito de agua	11	Indicador del nivel de agua	13	Abertura del depósito de agua
3	Unidad de control	12	Asa de transporte	14	Unidad de absorción de vapor
10	Tapa del depósito de agua				

Conectar el producto

– Utilice el cable de alimentación con el enchufe de alimentación 9 para conectar el producto a una toma de corriente con conexión a tierra

Encender y apagar el producto

El producto tiene tres niveles de humidificación. Pulse el botón táctil de encendido 15 para cambiar el nivel de humidificación (véase la **fig. C**).
En función del nivel seleccionado, el botón táctil de encendido se iluminará de un color específico.

Color	Nivel de humidificación
Rojo	Alto
Amarillo	Medio
Verde	Bajo

1. Pulse el botón táctil de encendido 15 para encender el producto.

   El botón táctil de encendido se ilumina en rojo.
2. Para seleccionar un nivel de humidificación diferente, vuelva a pulsar el botón táctil de encendido hasta que se ilumine en el color que desee.
3. Para apagar el producto, vuelva a pulsar el botón táctil de encendido hasta que se apague.

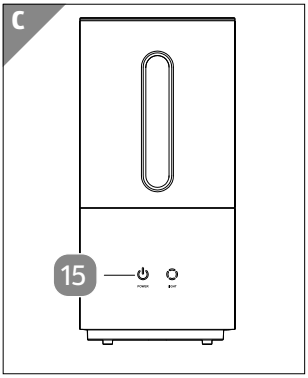

15 Botón táctil de encendido

Encender y apagar la iluminación del fondo

El producto cuenta con una iluminación del fondo 8 con luces LED de colores en el fondo de la unidad de control 3 (véase la **fig. D**).

1. Pulse el botón táctil de luz 16 para encender la iluminación del fondo.

   El botón táctil de luz se ilumina en azul.
2. Vuelva a pulsar el botón táctil de luz para apagar la iluminación del fondo.

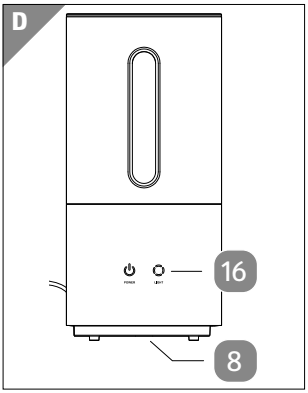

8 Iluminación del fondo

16 Botón táctil de luz

Rellenar con agua

El mecanismo de seguridad integrado detiene automáticamente el proceso de humidificación cuando no queda agua en el depósito de agua.
El botón táctil de encendido parpadea en rojo y se detiene la descarga de vapor a través de la abertura de descarga de vapor.

1. Para volver a usar el producto, desconecte el enchufe de alimentación 9 de la toma de corriente y llene el depósito de agua con agua (véase el capítulo "Rellenar con agua").
2. Inserte el enchufe de alimentación en la toma de corriente y encienda el producto (véase el capítulo "Encender y apagar el producto").

Detener el funcionamiento

1. Para apagar el producto, pulse el botón táctil de encendido 15 (repetidamente si fuera necesario) hasta que deje de encenderse (véase el capítulo "Encender y apagar el producto").
2. Retire el enchufe de alimentación 9 de la toma de corriente con conexión a tierra.

Llenar el plato de aroma

¡AVISO!

¡Riesgo de daños!

El producto puede dañarse si llena el plato de aroma con agua.

– No llene el plato de aroma con agua.

Se puede aplicar aceite esencial al plato de aroma. El vapor liberado absorbe la fragancia a través del disco de aroma y lo distribuye en el ambiente.
La cantidad de fragancia que tendrá que usar dependerá del tipo de aceite y de sus preferencias personales. En caso de duda, añada un poco menos de aceite esencial al plato de aroma.

1. Retire la tapa 1 del depósito de agua 2 (véase la **fig. 2**).
2. Retire el disco de aroma 5.
3. Añada aceite esencial al plato de aroma 4.
4. Coloque el disco de aroma en el plato de aroma.

   Asegúrese de que el disco de aroma pueda absorber el aceite esencial y que este no se derrame del plato de aroma.

5. Coloque el plato de aroma con el disco de aroma sobre el depósito de agua de forma que la abertura se encuentre sobre el canal de descarga de vapor 7. Si no desea usar el aceite esencial, retire el plato de aroma y almacénelo en un lugar frío.
6. Vuelva a colocar la tapa en el depósito de agua.

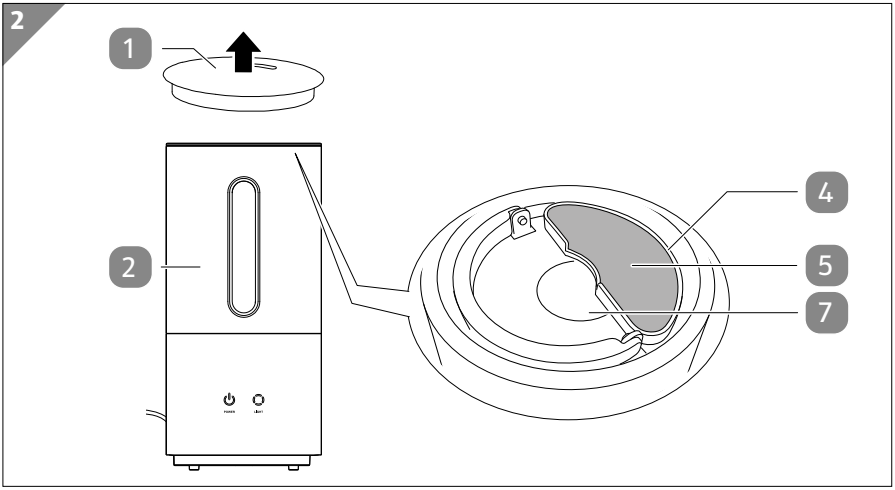

1 Tapa
2 Depósito de agua
4 Plato de aroma
5 Disco de aroma
7 Canal de descarga de vapor

Limpieza

¡Riesgo de descarga eléctrica!

El agua u otros líquidos que hayan entrado en la carcasa pueden provocar una descarga eléctrica.

– ¡Desenchufe siempre el producto y déjelo enfriar completamente antes de limpiarlo y guardarlo!

¡Riesgo para la salud!

El uso inadecuado del producto puede resultar perjudicial para la salud.

- El depósito de agua debe vaciarse y rellenarse cada tres días. El depósito de agua debe limpiarse antes de llenarlo atendiendo a las instrucciones proporcionadas en el capítulo "Limpieza". Se deberá eliminar cualquier tipo de depósitos, residuos o capas de suciedad que se hayan formado en las superficies internas o externas del depósito de agua. Todas las superficies deberán secarse con un paño.

¡AVISO!

¡Riesgo de cortocircuito!

El agua u otros líquidos que hayan entrado en la carcasa pueden provocar un cortocircuito.

- No sumerja nunca el producto en agua u otros líquidos.
- Asegúrese de que no penetre agua u otros líquidos en la carcasa.

¡AVISO!

¡Riesgo de daños!

La manipulación inadecuada del producto puede dañarlo.

- No utilice limpiadores agresivos, cepillos con cerdas metálicas o de nylon, ni utensilios de limpieza afilados o metálicos como cuchillos, espátulas duras y objetos similares, pues podrían provocar daños en las superficies.
- No intente nunca limpiar el producto sumergiéndolo en agua u otros líquidos ni utilice un limpiador a vapor para limpiarlo. De lo contrario, el producto podría dañarse.
- En ningún caso coloque el producto en el lavavajillas. Esto lo destruiría.

- El depósito de agua debe limpiarse cada tres días.
- La unidad de control debe limpiarse una vez a la semana.

- Antes de limpiarlo, retire el enchufe de alimentación 9 de la toma de corriente.

Limpieza de las piezas externas

– Utilice un paño ligeramente húmedo para limpiar el exterior del producto. A continuación, deje que se sequen todas las piezas por completo antes de volver a usar el producto.

Limpieza y descalcificación del depósito de agua

1. Desatornille la tapa del depósito de agua 10 del depósito de agua 2 y elimine los residuos o partículas de suciedad que se hayan acumulado en el depósito de agua (véase la **fig. B**).

   Limpie los residuos de cal frotando con un paño húmedo y un poco de vinagre para disolver la cal.
2. A continuación, enjuague el depósito de agua y la tapa del depósito de agua con agua corriente.

Limpieza de la unidad de control

– Utilice un paño húmedo para limpiar los depósitos de cal en el interior y en las superficies de la unidad de control 3.
  Si fuera necesario, utilice un poco de vinagre para disolver la cal.

Limpieza de la abertura de ventilación

1. Utilice un paño húmedo para limpiar la abertura de ventilación 17 en la unidad de control 3 (véase la **fig. E**).

   Si fuera necesario, utilice un poco de vinagre para disolver la cal.
2. Deje que la válvula de aire se seque completamente.

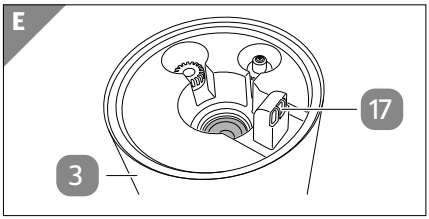

3 Unidad de control

17 Abertura de ventilación

Limpieza del disco de aroma

– Lave el disco de aroma 5 con agua caliente y deje que se seque completamente antes volver a instalarlo (véase la **fig. A**).

Limpieza del filtro de polvo

1. Retire el depósito de agua 2 de la unidad de control 3 y apártelo a un lado (véase la **fig. A**).
2. Vacíe cuidadosamente el agua restante en la unidad de control.
3. Voltee la unidad de control (véase la **fig. 3**). Pulse la tapa del fondo 19, gírela hacia la izquierda y extráigala de la abertura del fondo 18.
4. Retire el filtro de polvo 20 y lávelo con agua caliente. Déjelo secar completamente antes de volver a usarlo.

5. Presione la tapa del fondo insertándola y gírela hacia la derecha para volver a cerrar la abertura del fondo.

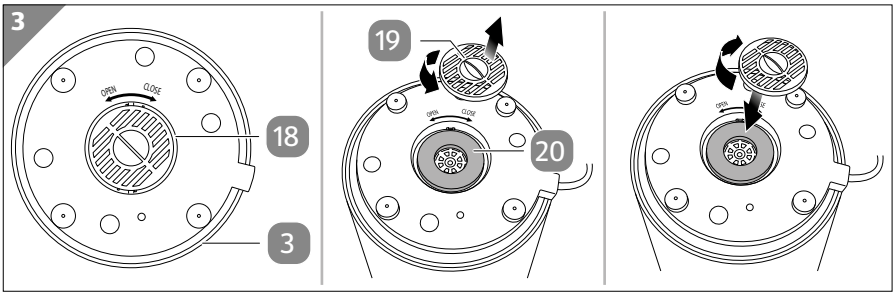

3 Unidad de control

19 Tapa del fondo

18 Abertura del fondo

20 Filtro de polvo

Mantenimiento

Cambiar el filtro de bola de iones de plata

- El filtro de bola de iones de plata garantiza que no haya gérmenes en el agua estancada.
- El filtro de bola de iones de plata debe sustituirse tras 160 horas de funcionamiento. De lo contrario, perderá su efectividad.

1. Retire el depósito de agua 2 de la unidad de control 3 y apártelo a un lado (véase la **fig. A**).
2. Retire el filtro de bola de iones de plata 21 antiguo de la ranura en la unidad de control y sustitúyalo por uno nuevo (véase la **fig. F**).
3. Vuelva a colocar el depósito de agua con la unidad de absorción de vapor 14 apuntando hacia abajo en la unidad de control.

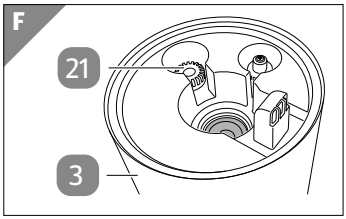

3 Unidad de control

21 Filtro de bola de iones de plata

Se puede realizar un pedido/comprar un nuevo filtro de bola de iones de plata a través del servicio de atención al cliente de la compañía distribuidora.

– Utilice el formulario de pedido adjunto para hacerlo.
  Si no dispone del formulario de pedido, póngase en contacto con el proveedor de la garantía como se especifica en la tarjeta de garantía.
– Utilice únicamente filtros de bola de iones de plata originales.

Almacenamiento

- Vacíe y limpie el depósito de agua 2, retire el agua del interior de la unidad de control 3 y seque todas las piezas con un paño (véase la **fig. A**).
- Conserve el producto en el embalaje original, fuera del alcance de los niños y en un lugar seco.

Resolución de problemas

Problema	Posible causa	Solución
Los botones 15 /16 no se iluminan. No se libera vapor.	El enchufe de alimentación 9 no se ha insertado correctamente.	– Inserte el enchufe de alimentación 9 en la toma de corriente.
	El producto está apagado.	– Pulse el botón táctil de encendido 15.
El botón táctil de encendido 15 parpadea diez veces y se apaga. No se libera vapor.	No hay agua en el depósito de agua 2.	– Llene el depósito de agua 2 con agua.
El vapor tiene olor.	El producto es nuevo. El agua del depósito de agua 2 no está limpia.	– Limpie el depósito de agua 2. – Sustituya el depósito de agua si el problema persiste.
El botón táctil de encendido 15 se ilumina. No se libera vapor.	El nivel de agua en la unidad de control 3 es demasiado alto.	– Extraiga el enchufe de alimentación 9. – Retire el depósito de agua 2 de la unidad de control 3 y vacíe un poco de agua de la unidad de control. – Vuelva a cerrar la tapa del depósito de agua 10.
Solo se libera una pequeña cantidad de vapor.	El agua no está limpia o lleva estancada demasiado tiempo.	– Cambie el agua del depósito de agua 2.

Datos técnicos

Modelo:	HTJ-2108-USBM / HTJ-2108-USWG
Número de artículo:	808724
Tensión de alimentación:	120 V~, 60 Hz
Potencia:	25 W
Frecuencia:	2,4 MHz
Salida de vapor:	máx. 10,14 fl oz/h (300 ml/h)
Capacidad del depósito de agua:	aprox. 0,74 gal (2800 ml)
Longitud del cable de alimentación:	aprox. 5,2 pies (1,6 m)
Clase de aislamiento:	II ⧈
Dimensiones:	aprox. 6,9 × 6,9 × 12,4 pulg. (17,6 × 17,6 × 31,5 cm)
Filtro de polvo	
Material:	Esponja de poliuretano
Filtro de agua	
Intervalo de sustitución:	Cada 3 a 6 meses con un uso continuo
Material:	Iones de plata

Declaración de la FCC

APARTADO 18 de la FCC

Este dispositivo cumple con el apartado 18 de las normas de la FCC.

Advertencia: Los cambios o modificaciones en esta unidad no aprobados expresamente por la parte responsable del cumplimiento podrían anular la autoridad del usuario para usar el equipo.

AVISO: Este equipo ha sido probado y se ha demostrado que cumple con los límites para un equipo ISM de la clase B, conforme al apartado 18 de las normas de la FCC. Estos límites están diseñados para ofrecer una protección razonable frente a interferencias perjudiciales en una instalación residencial. Este equipo genera, utiliza y puede irradiar energía de radiofrecuencia y, si no se instala y se utiliza de acuerdo con las instrucciones, puede ocasionar interferencias perjudiciales para las comunicaciones por radio.

No obstante, no se puede garantizar que no se vayan a producir interferencias en una instalación en particular. Si este equipo ocasiona interferencias perjudiciales en la recepción de radio o televisión, lo que puede comprobarse encendiendo y apagando el equipo, se recomienda al usuario que intente corregir la interferencia mediante una o varias de las siguientes medidas:

- Reoriente o reubique la antena receptora.
- Aumente la separación entre el equipo y el receptor.

- Conecte el equipo en una toma de corriente de un circuito eléctrico diferente del circuito eléctrico del receptor.
- Consulte con su distribuidor o con un técnico especializado en radio y televisión.

Eliminación

Eliminación del embalaje

- Elimine el embalaje por tipos de material.
  Deseche el papel y cartón a través del servicio de papel reciclado y los envoltorios a través del servicio de recogida apropiado.

Eliminación del producto

- En caso de que el producto ya no pueda utilizarse, **elimínelo de conformidad con la normativa vigente en su ciudad o estado.**
- Asegúrese de que la información sobre reciclaje corresponda a la normativa local y las recomendaciones de la EPA (www.epa.gov).

Los filtros no deben eliminarse junto con la basura doméstica.

US

Made in China

DIST. & SOLD EXCLUSIVELY BY:
ALDI
BATAVIA, IL 60510

AFTER SALES SUPPORT
SERVICIO POSVENTA 808724

US **1-888-367-7373**

help@myproduct.care

MODEL / MODELO:
HTJ-2108-USBM / HTJ-2108-USWG 11/2021

2

YEAR WARRANTY
AÑOS DE GARANTÍA