Light Zone

Ledkamerfontein

Fontaine d'intérieur à LED

LED-Zimmerbrunnen

WK932-a / -e / -f / -h

WK932-a

WK932-e

WK932-f

WK932-h

3 Jaar/ ans/ Jahre GARANTIE

KLANTENSERVICE · SERVICE CLIENTS · KUNDENSERVICE
+32 (0) 3/231.72.25
info@teknihall.be
1748 AA 07/21 F

NL 02 - 11
FR 12 - 21
DE 22 - 31

GEBRUIKSAANWIJZING / MODE D'EMPLOI ORIGINAL / ORIGINAL BETRIEBSANLEITUNG

Art-Nr. / Art : 1748
AA 07/21 F
WKNF8492

Inhoudsopgave

Introductie **3**
Overzicht/onderdelen apparaat **4**
Inhoud verpakking/onderdelen apparaat **5**
Algemeen **6**
Gebruiksaanwijzing lezen en bewaren 6
Verklaring van symbolen 6
Veiligheid **7**
Reglementair gebruik 7
Veiligheidsinstructies 7
Gevaren voor kinderen en personen met een beperking 7
De lamp mag niet worden gebruikt zonder correct aan de kabel aangebrachte dichtingsring! 7
Gevaar door elektriciteit 7
Eerste ingebruikname **9**
Ledkamerfontein en verpakkingsinhoud controleren 9
Ingebruikname 9
Probleemoplossing **10**
Reiniging **10**
Opbergen **11**
Defecte pomp, leds of defecte voedingsadapter **11**
Technische gegevens **11**
Conformiteitsverklaring **11**
Afvoer **11**
Service **32**

Introductie

Hartelijk dank voor het aanschaffen van de Ledkamerfontein van LIGHT ZONE.
Hiermee heeft u een kwalitatief hoogwaardig product gekocht,
dat aan de hoogste kwaliteits- en veiligheidsnormen voldoet.
Ter wille van de juiste hantering en een lange levensduur raden
wij u aan de volgende instructies in acht te nemen.

Lees de handleiding, met name de veiligheidsvoorschriften, zorgvuldig door, alvorens
het apparaat in gebruik te nemen. U vindt hier een aantal belangrijke en praktische instructies
die door elke gebruiker van tevoren moeten worden gelezen en begrepen.
Bewaar deze gebruiksaanwijzing goed en geef deze mee als het apparaat wordt doorgegeven.
Deze gebruiksaanwijzing kunt u ook als PDF-bestand downloaden via onze homepage.

Ledkamerfontein
Model:
WK932-a / -e / -f / -h

GEÏMPORTEERD DOOR:
AHG Wachsmuth & Krogmann mbH
Lange Mühren 1
20095 Hamburg
Duitsland

WKNF8492

www.wachsmuth-krogmann.com

Overzicht/onderdelen apparaat

Afbeelding geldt voor de modellen: WK932-a / -e / -f / -h

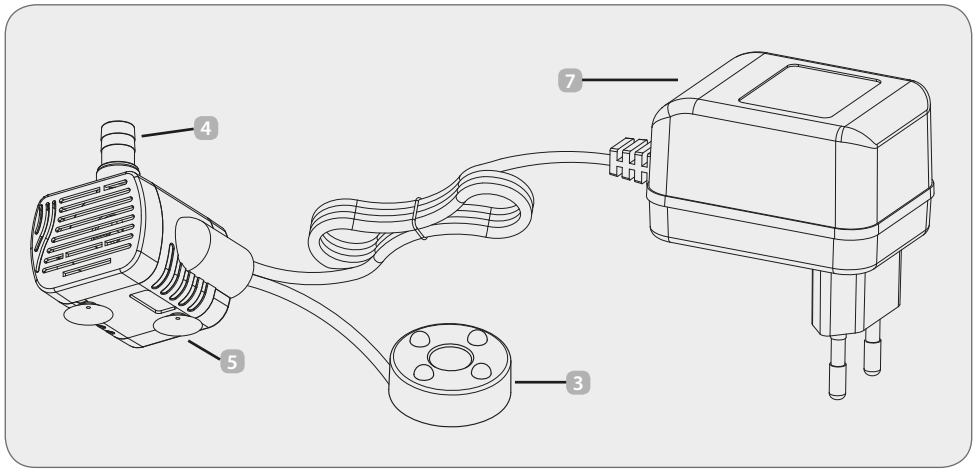

Inhoud verpakking / onderdelen apparaat

1. Kamerfontein (bovendeel)
2. Waterslang
3. LEDs
4. Pompaansluiting voor de waterslang
5. Pomp
6. Waterreservoir
7. Voedingsadapter met stekker
8. Uitsparing voor kabeldoorvoer
9. Glazen knikker
   (niet inbegrepen bij model WK932-f)

* niet bij de levering inbegrepen

Algemeen

Gebruiksaanwijzing lezen en bewaren

Lees de handleiding door voor ingebruikname van het artikel, in het bijzonder de gebruiksaanwijzingen en waarschuwingen, en volg deze op.

Bewaar de handleiding voor latere referentie en geef deze mee met de eventuele volgende eigenaar. Het artikel is uitsluitend bedoeld als decoratie en is niet geschikt voor het verlichten van een huishoudelijke ruimte.

Het artikel mag enkel met het meegeleverde toebehoren worden gebruikt en is bestemd voor gebruik in een privéomgeving.

Verklaring van symbolen

De volgende symbolen en signaalwoorden worden in deze gebruiksaanwijzing, in de productomschrijving of op de verpakking gebruikt.

WAARSCHUWING! Dit signaalsymbool /-woord duidt op een gevaar met een gemiddeld risiconiveau, dat, indien niet vermeden, de dood of ernstig letsel tot gevolg kan hebben.

VOORZICHTIG! Dit signaalsymbool / -woord duidt op een gevaar met een laag risico, dat, indien niet vermeden, klein of middelmatig letsel tot gevolg kan hebben.

OPGELET! Dit signaalwoord waarschuwt voor mogelijke materiële schade.

Conformiteitsverklaring (zie hoofdstuk ‚Conformiteitsverklaring'): producten met dit symbool voldoen aan alle van toepassing zijnde communautaire voorschriften van de Europese Economische Ruimte.

Enkel geschikt voor gebruik binnenshuis.

(voe-dings-adapter)

Beschermingsklasse II: versterkte of dubbele isolatie tussen actieve componenten en contactoppervlakken. Meestal geen aansluiting op de aardingsgeleider.

IPX8

(pomp)

Beschermingsgraad IPX8: beschermt onbeperkt in de tijd tegen indringen van water bij volledige onderdompeling.

Veiligheid

Reglementair gebruik

Het product dient uitsluitend voor decoratieve doeleinden in privéwoningen. Het product is niet bedoeld voor commercieel of enig ander gebruik. Enkel geschikt voor gebruik binnenshuis. Elk ander gebruik wordt als ongepast beschouwd en kan leiden tot materiële schade of zelfs persoonlijk letsel. Het artikel is geen speelgoed voor kinderen. De fabrikant of verkoper is niet aansprakelijk voor schade veroorzaakt door oneigenlijk of onjuist gebruik.

Veiligheidsinstructies

WAARSCHUWING!

Lees onderstaande veiligheidsinstructies en volg deze op. Wanneer deze niet worden opgevolgd, bestaat er een groot risico op ongevallen of het oplopen van een letsel, evenals gevaar voor materiële schade en schade aan het apparaat.

ALGEMENE VEILIGHEIDSINSTRUCTIES!

Gevaren voor kinderen en personen met een beperking

De lamp mag niet worden gebruikt zonder correct aan de kabel aange-brachte dichtingsring!

- Dit apparaat kan worden gebruikt door kinderen vanaf 8 jaar en door personen met verminderde fysieke, zintuiglijke of psychische vaardigheden of met een gebrek aan ervaring en kennis, indien zij onder toezicht staan of ten aanzien van het veilige gebruik van het apparaat werden ingelicht en de daaruit resulterende risico's begrijpen.
- De reiniging en het onderhoud door de gebruiker mag niet gebeuren door kinderen, tenzij ze 8 jaar of ouder zijn en onder toezicht staan. Het apparaat en de aansluitkabel moeten uit de buurt worden gehouden van kinderen jonger dan 8 jaar.
- Kinderen mogen niet met het apparaat spelen. Kinderen begrijpen het gevaar niet dat kan ontstaan bij het gebruik van elektrische apparaten. Daarom dient de Ledkamerfontein buiten het bereik van kinderen jonger dan 8 jaar te worden gebruikt en opgeborgen. Laat de aansluitkabel niet loshangen, zodat er niet aan kan worden getrokken.
- Houd het verpakkingsmateriaal uit de buurt van kinderen. **Verstikkingsgevaar!**
- Volg de overige instructies in het hoofdstuk ‚Instandhouding, reiniging en onderhoud' op.

Gevaar door elektriciteit

Gevaar voor elektrische schok!

Het toestel werkt met een gevaarlijke spanning. De omgang met vloeistoffen in combinatie met elektrische toestellen vereist een maximale alertheid!

Vaak zijn ongevallen het gevolg van onoplettendheid bij routinebezigheden. Let erop dat uw handen steeds droog zijn bij het aansluiten, resp. uittrekken van de voedingsadapter en bij het bedienen van het toestel.

- De voedingsadapter mag niet worden blootgesteld aan druppelend water of spatwater en mag in geen geval in water of andere vloeistoffen worden ondergedompeld.
- Gebruik het artikel niet in openlucht en stel het niet bloot aan weersinvloeden als regen, sneeuw of vorst.
- Sluit de voedingsadapter aan op een correct geïnstalleerd stopcontact waarvan de spanning overeenstemt met de technische gegevens.
- Bij gebruik van een verdeelstekker of een verlengkabel moeten deze beantwoorden aan de geldende veiligheidsbepalingen. De aangeduide maximale stroomsterkte mag niet worden overschreden.
- Let erop dat het stopcontact goed toegankelijk is, zodat u de voedingsadapter indien nodig snel kunt uittrekken.
- Gebruik het artikel niet:
  - wanneer het beschadigd is,
  - wanneer de aansluitkabel, de voedings-adapter of de pomp beschadigd zijn,
  - wanneer het gevallen is.
- Let er hierbij op dat de aansluitkabel niet geklemd of gekneld zit en niet door scherpe randen of hete voorwerpen wordt beschadigd.
- Trek de voedingsadapter uit het stopcontact:
  - wanneer u water bijvult,
  - wanneer u het artikel niet gebruikt,
  - voordat u het artikel reinigt of opbergt,
  - wanneer er zich tijdens het gebruik een duidelijke storing voordoet,
  - tijdens onweer.
- Hou hierbij steeds de voedingsadapter zelf en niet de aansluitkabel vast. Gebruik de aansluitkabels niet om het artikel te dragen of op te hangen.
- Trek de voedingsadapter uit het stopcontact om het toestel volledig uit te schakelen.
- Breng geen wijzigingen aan het artikel of de aansluitleiding aan.
- Open elektrische apparatuur nooit en tracht niet om er met een voorwerp in door te dringen.
- Laat herstellingen uitsluitend in een professionele werkplaats uitvoeren. Neem ook de garantiebepalingen in acht (zie garantiekaart).
- De aansluitkabel kan niet worden vervangen. Bij beschadiging dient het toestel te worden afgevoerd.

Eerste ingebruikname

Ledkamerfontein en verpakkingsinhoud controleren

OPGELET!
Gevaar voor schade!

- Als u de verpakking onvoorzichtig opent met een scherp mes of een ander spits voorwerp, kan de Ledkamerfontein snel worden beschadigd.
- Open de verpakking daarom heel voorzichtig.
- Haal de Ledkamerfontein uit de verpakking.
- Controleer of de levering compleet is (zie **afb. A** op pagina 4).
- Reinig het artikel voor het eerste gebruik met een licht bevochtigde doek om eventuele verpakkings- en productierestanten te verwijderen.
- Controleer of de Ledkamerfontein of afzonderlijke onderdelen beschadigd zijn. Gebruik de Ledkamerfontein in dit geval niet. Neem contact op met de fabrikant via het serviceadres dat op de garantiekaart vermeld staat.

Kies een effen en waterbestendig oppervlak als opstellingsplaats. Maak eventueel gebruik van een onderlegger.

Ingebruikname

Gevaar voor elektrische schok!

Sluit de voedingsadapter pas na het volledig in elkaar steken van het apparaat aan op het elektriciteitsnet.

1. Schuif de leds 3 op de waterslang 2 (met de leds vooraan).
2. Druk de waterslang tot de aanslag op de pompaansluiting 4.
3. Schuif de leds 3 nu tot de aanslag op de waterslang in de kamerfontein.

Gebruik gedestilleerd water voor de kamerfontein, zo voorkomt u kalkresten. De MAX-markering mag niet worden overschreden. Let erop dat de hoeveelheid water niet onder de MIN-markering zakt. Vul tijdig water bij.

4. Vul gedestilleerd water tot aan de MAX-markering in het waterreservoir 6.
5. Leg de pomp 5 in het water en druk hierbij de zuignap van de pomp op de bodem van het waterreservoir om de pomp te fixeren.
6. Plaats de kamerfontein (bovendeel) op het waterreservoir. Let hierbij op de aanvoerleiding. Geleid deze door de uitsparing 8 in de kamerfontein.
7. Leg nu de glazen knikker 9 op de wateruitstroomopening (niet bij WK932-f).

Gevaar voor elektrische schok!

Droog uw handen voordat u de voedingsadapter aansluit op het elektriciteitsnet!

8. Sluit de voedingsadapter 7 aan op een stopcontact.

Mogelijk hoort u kort geluiden van de pomp terwijl deze zich met water vult. De leds lichten nu op en het water stroomt over de kamerfontein.

9. Trek de voedingsadapter uit het stopcontact om de kamerfontein uit te schakelen.

Probleemoplossing

- Fout:
  Lawaai van de pomp
- Mogelijke oorzaak en remedie:
  Is de pomp niet volledig ondergedompeld? Plaats de pomp zo dat deze volledig onder water zit.
  Te weinig water in het waterreservoir? Vul gedestilleerd water bij tot aan de MAX-markering.

Reiniging

Gevaar voor elektrische schok!

Een ondeskundige reiniging kan resulteren in een elektrische schok.

- Scheid het artikel voor elke reiniging van het elektriciteitsnet.
- Dompel de voedingsadapter nooit onder in water of andere vloeistoffen.

Opgelet!
Gevaar voor schade!

Ondeskundige reiniging kan het artikel beschadigen.

- Gebruik geen agressieve reinigingsmiddelen of scherpe of metalen reinigingsvoorwerpen zoals messen, harde spatels en dergelijke. Deze kunnen het oppervlak beschadigen.

Gevaar voor elektrische schok!

De voedingsadapter moet voor de heringebruikname volledig droog zijn.

- Reinig het artikel op regelmatige basis (1x week) met een vochtige doek, zonder bijkomend reinigingsmiddel.
- Vul vervolgens vers gedestilleerd water bij.

Opbergen

Wanneer u het artikel gedurende langere tijd niet gebruikt, scheidt u het van het elektriciteitsnet en bergt u het op op een droge plek buiten het bereik van kinderen. Gebruik indien mogelijk de originele verpakking.

Defecte pomp, leds of defecte voedingsadapter

Opgelet!
Gevaar voor schade!

De pomp, de leds en de voedingsadapter kunnen niet apart worden vervangen. Men moet steeds het volledige apparaat afvoeren en vervangen.

Technische gegevens

Adapter:
Model: MAI-1200250
Voeding: 230-240 V ~; 50 Hz
Uitgang: 12 V~; 250 mA; 3 VA
Fabrikant: Danyang Ming'an
Electrical Appliance Co., Ltd.
No.93, Changli East Road,
Huangtang Danyang, Jiangsu, China

Pomp:
Model: YH-1020LV
Voeding: 12 V ~; 50 Hz; 2,0 W
Beschermingsgraad: IPX8
Debiet: 180 l/h

Conformiteitsverklaring

Wij, AHG Wachsmuth & Krogmann mbH, Lange Mühren 1, 20095 Hamburg, Duitsland, verklaren onder onze exclusieve verantwoordelijkheid dat het bovengenoemde product voldoet aan de essentiële eisen van de genoemde EU-richtlijnen. De EU-conformiteitsverklaring kan worden opgevraagd via het adres van de fabrikant dat op de garantiekaart vermeld staat.

Afvoer

Verpakking afvoeren

Het verpakkingsmateriaal is gedeeltelijk recycleerbaar. Verwijder de verpakking op milieuvriendelijke wijze door te sorteren. Lever ze in bij een openbaar inzamelpunt.

Afgedankte apparaten horen niet bij het huisvuil! Wanneer het artikel niet meer kan worden gebruikt, is iedere consument wettelijk verplicht om het afgedankte apparaat gescheiden van het huisvuil af te voeren, bijvoorbeeld door dit in te leveren bij een inzamelpunt in zijn/haar gemeente of district. Zodoende worden afgedankte apparaten professioneel gerecycleerd en worden negatieve effecten voor het milieu vermeden. Daarom worden elektrische apparaten aangeduid met het hier afgebeelde symbool.

Sommaire

Introduction 13
Vue détaillée / éléments de l'appareil 14
Étendue de la livraison / éléments de l'appareil 15
Généralités 16
Lire et conserver la notice d'utilisation 16
Explication des symboles 16
Sécurité 17
Utilisation conforme 17
Consignes de sécurité 17
Dangers pour les enfants et les personnes aux capacités limitées 17
La lampe ne doit pas être utilisée sans la bague d'étanchéité correctement positionnée sur le cordon ! 17
Risques liés au courant électrique 17
Première mise en service 19
Contrôler la fontaine d'intérieur à LED et le contenu de l'emballage 19
Mise en service 19
Dysfonctionnements et dépannage 20
Nettoyage 20
Stockage 21
Pompe, LED ou bloc d'alimentation défectueux 21
Caractéristiques techniques 21
Déclaration de conformité 21
Recyclage 21
Recyclage de l'emballage 21
SAV 32

Introduction

Merci d'avoir opté pour la fontaine d'intérieur à LED de Light Zone. Vous avez fait l'acquisition d'un produit de qualité supérieure en mesure de satisfaire aux critères de performance et de sécurité les plus élevés. Nous vous recommandons de respecter les consignes suivantes afin de manipuler le produit correctement et de lui garantir une longue durée de vie.

Veuillez lire attentivement la notice d'utilisation du produit, en particulier les consignes de sécurité, avant de le mettre en service. Les remarques importantes et utiles qui s'y trouvent doivent être lues, comprises et respectées par chaque utilisateur avant la mise en service.
Conservez cette notice d'utilisation dans un endroit sûr et, en cas de cession du produit, veuillez la remettre au nouveau propriétaire. Vous pouvez également télécharger cette notice d'utilisation sur notre site Internet au format PDF.

Fontaine d'intérieur à LED
Modèle :
WK932-a / -e / -f / -h

IMPORTÉ PAR :
AHG Wachsmuth & Krogmann mbH
Lange Mühren 1
20095 Hambourg
Allemagne

WKNF8492

www.wachsmuth-krogmann.com

Vue détaillée / éléments de l'appareil

L'illustration est valable pour les modèles : WK932-a / -e / -f / -h

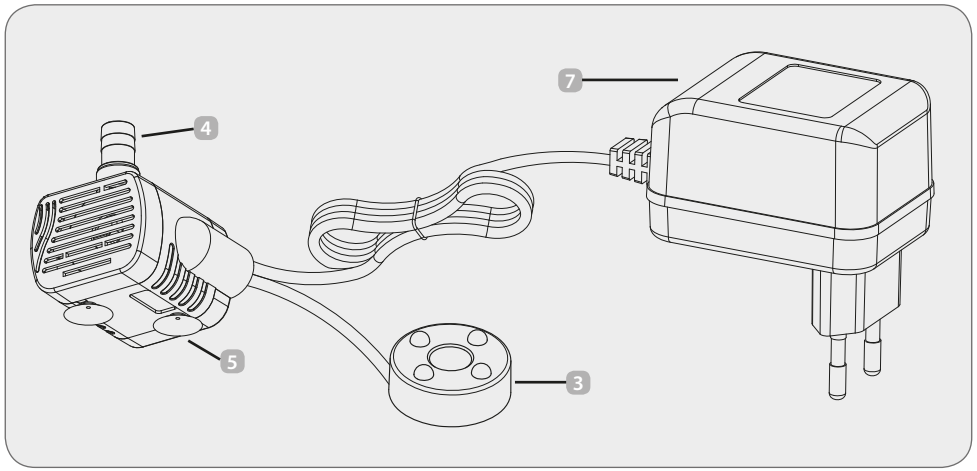

Étendue de la livraison / éléments de l'appareil

1. Fontaine d'intérieur (partie supérieure)
2. Tuyau d'eau
3. LED
4. Raccord de pompe pour le tuyau d'eau
5. Pompe
6. Réservoir à eau
7. Fiche du bloc d'alimentation
8. Évidement pour le passage du cordon
9. Boule en verre
   (non disponible pour le modèle WK932-f)

*pas compris dans l'étendue de la livraison

Généralités

Lire et conserver la notice d'utilisation

Avant la mise en service de l'article, veuillez lire et observer la notice, et en particulier les consignes d'utilisation et les avertissements. Conservez la notice afin de pouvoir la consulter ultérieurement et remettez-la à un éventuel nouveau propriétaire. L'article est uniquement décoratif et n'est pas adapté pour l'éclairage ambiant domestique. L'article doit être exclusivement utilisé avec l'accessoire livré et est conçu pour une utilisation privée.

Explication des symboles

Les symboles et termes de signalisation suivants sont utilisés dans la notice d'utilisation, dans la désignation du produit ou sur l'emballage.

ATTENTION ! Ce symbole/mot signalétique désigne un danger au degré de risque moyen susceptible d'entraîner la mort ou de graves blessures s'il n'est pas évité.

PRUDENCE ! Ce symbole/mot signalétique désigne un danger au degré de risque bas susceptible d'entraîner des blessures mineures ou de gravité modérée s'il n'est pas évité.

REMARQUE ! Ce mot signalétique prévient de dommages matériels possibles.

Déclaration de conformité (cf. chapitre « Déclaration de conformité ») : Les produits comportant ce symbole satisfont à toutes les dispositions communautaires à appliquer de l'espace économique européen.

Adapté uniquement à une utilisation à l'intérieur.

Classe de protection II : Isolation renforcée ou double entre les pièces actives et de contact. La plupart du temps pas de branchement au conducteur de protection.
(Bloc d'alimentation)

IPX8
(Pompe)
Type de protection IPX8 : Protection pendant une durée indéterminée contre la pénétration de l'eau en cas d'immersion complète.

Sécurité

Utilisation conforme

Le produit sert exclusivement de décoration dans le domaine privé. Cet article n'est pas destiné à un usage professionnel ni à d'autres domaines d'utilisation. Adapté uniquement à une utilisation à l'intérieur. Toute autre utilisation est considérée comme non conforme et peut entraîner des dommages matériels ou même corporels. L'article n'est pas un jouet pour les enfants. Le fabricant ou le revendeur décline toute responsabilité pour tout dommage occasionné par un usage non conforme ou incorrect.

Consignes de sécurité

ATTENTION !

Lisez et respectez les consignes de sécurité décrites ci-dessous. Le non-respect de ces dernières représente un risque d'accident et de blessures de même que des dommages matériels.

CONSIGNES DE SÉCURITÉ GÉNÉRALES !

Dangers pour les enfants et les personnes aux capacités limitées. L' lumière à LED ne doit pas être utilisée sans la bague d'étanchéité correctement positionnée sur le cordon !

- Cet appareil peut être utilisé par des enfants de plus de 8 ans et des personnes aux capacités physiques, sensorielles, mentales réduites ou dont l'expérience et/ou les connaissances sont insuffisantes, lorsqu'ils sont sous surveillance ou s'ils ont été instruits quant à une utilisation sécurisée de l'appareil et ont compris les dangers qui en résultent.
- Le nettoyage et la maintenance à la charge de l'utilisateur ne doivent pas être réalisés par des enfants, excepté s'ils ont 8 ans ou plus et sous surveillance. Tenir l'appareil et son cordon d'alimentation hors de portée des enfants de moins de 8 ans.
- Les enfants ne doivent en aucun cas jouer avec l'appareil. Les enfants ne perçoivent pas le danger inhérent à l'utilisation d'appareils électriques. Par conséquent, il convient d'utiliser et de conserver la fontaine d'intérieur à LED hors de portée des enfants de moins de 8 ans. Ne laissez pas pendre le cordon d'alimentation pour qu'ils ne puissent pas tirer dessus.
- Tenez les emballages hors de portée des enfants. **Risque d'asphyxie !**
- Veuillez respecter les consignes supplémentaires décrites dans le chapitre Entretien, nettoyage et soin.

Risques liés au courant électrique

Risque d'électrocution !

L'appareil fonctionne avec une tension dangereuse. La manipulation de liquides en lien avec des appareils électriques exige une attention pointue !
Une cause d'accident fréquente est l'inattention lors d'opérations de routine. Veillez à ce que vos mains soient toujours sèches lors du branchement ou du débranchement du bloc d'alimentation ou lors de l'utilisation de l'appareil.

- Le bloc d'alimentation ne doit pas être exposé à des gouttes ou des éclaboussures d'eau et ne doit en aucun cas être plongé dans de l'eau ou d'autres liquides.

- Ne faites pas fonctionner l'appareil en extérieur et ne l'exposez jamais aux influences météorologiques comme la pluie, la neige ou le gel.
- Branchez le bloc d'alimentation uniquement dans une prise de courant installée de manière conforme, dont la tension correspond aux caractéristiques techniques.
- En cas d'utilisation d'une fiche intermédiaire ou d'une rallonge, toutes deux doivent être conformes aux dispositions de sécurité. L'intensité maximale indiquée ne doit pas être dépassée.
- Veillez à ce que la prise de courant soit aisément accessible pour que vous puissiez débrancher rapidement le bloc d'alimentation si nécessaire.
- N'utilisez pas l'article :
  - lorsqu'il est détérioré,
  - lorsque le cordon d'alimentation, le bloc d'alimentation ou la pompe est détérioré,
  - lorsqu'il est tombé par terre.
- Veillez à ce que le cordon d'alimentation ne soit pas coincé, écrasé ou détérioré par des arêtes vives ou des objets brûlants.
- Débranchez le bloc d'alimentation de la prise lorsque vous remplissez de l'eau,
  - lorsque vous n'utilisez pas l'article, avant de le nettoyer ou de le ranger,
  - lorsqu'une anomalie se produit durant le fonctionnement,
  - pendant les orages.
- Tirez toujours sur le bloc d'alimentation, jamais sur le cordon d'alimentation. Ne procédez pas à une utilisation détournée des cordons d'alimentation pour porter l'article ou pour le suspendre.
- Débranchez le bloc d'alimentation de la prise pour éteindre entièrement l'article.
- N'apportez aucune modification à l'article, ou au cordon d'alimentation.
- N'ouvrez jamais d'équipements électriques et n'essayez pas de pénétrer à l'intérieur avec des objets.
- Faites toujours effectuer les réparations par un atelier spécialisé. Observez également les conditions de garantie (voir la carte de garantie).
- Il n'est pas possible de remplacer le cordon d'alimentation. S'il est détérioré l'appareil doit alors être mis au rebut.

Première mise en service

Contrôler la fontaine d'intérieur à LED et le contenu de l'emballage

REMARQUE !
Risque d'endommagement !

- Si vous ouvrez l'emballage sans faire attention avec un couteau tranchant ou d'autres objets pointus, la fontaine d'intérieur à LED risque d'être vite abîmée.
- Ouvrez l'emballage prudemment.
- Sortez la fontaine d'intérieur à LED de l'emballage.
- Vérifiez que la livraison est complète (cf. **fig. A** en page 14).
- Nettoyez l'appareil avec un chiffon légèrement humidifié avant la première utilisation afin d'éliminer d'éventuels résidus d'emballage et de production.
- Contrôlez si la fontaine d'intérieur à LED ou ses composants individuels présentent des dommages. Si tel est le cas, n'utilisez pas la fontaine d'intérieur à LED. Contactez le fabricant à l'adresse de SAV indiquée sur la carte de garantie.

Choisissez une base plane et imperméable à l'eau comme emplacement. Utilisez un support si nécessaire.

Mise en service

Risque d'électrocution !

Brancher le bloc d'alimentation au secteur électrique uniquement une fois l'assemblage terminé.

1. Faites glisser les LED 3 sur le tuyau d'eau 2 (avec les LED en premier).
2. Poussez le tuyau d'eau jusqu'en butée dans le raccord de pompe 4.
3. Faites maintenant glisser les LED 3 jusqu'en butée sur le tuyau d'eau dans la fontaine d'intérieur.

Utilisez de l'eau distillée pour la fontaine d'intérieur, pour éviter tout dépôt de calcaire. Le repère MAX ne doit pas être dépassé. Veillez à ce que le volume d'eau rempli ne passe pas en dessous du repère MIN. Faites l'appoint d'eau à temps.

4. Versez de l'eau distillée dans le réservoir à eau 6 jusqu'au repère MAX.
5. Placez la pompe 5 dans l'eau dans le réservoir à eau et appuyez en même temps sur les deux ventouses de la pompe au fond du réservoir à eau pour bien la fixer.
6. Placez la fontaine d'intérieur (partie supérieure) sur le réservoir à eau. Veillez pour ce faire au cordon d'alimentation. Passez-le dans l'évidement 8 sur la fontaine à eau.
7. Posez la boule en verre 9 sur l'orifice de sortie de l'eau (pas pour WK932-f).

Risque d'électrocution !

Séchez-vous les mains avant de brancher le bloc d'alimentation au réseau électrique !

8. Branchez le bloc d'alimentation 7 à une prise de courant.

Le cas échéant, des bruits brefs de la pompe se font entendre tant qu'elle se remplit d'eau. Les LED s'allument maintenant et l'eau coule sur la fontaine d'intérieur.

9. Veuillez débrancher le bloc d'alimentation de la prise lorsque vous souhaitez éteindre la fontaine d'intérieur.

Dysfonctionnements et dépannage

- Erreur :
  Émission sonore de la pompe
- Causes possibles et dépannage :
  La pompe est-elle entièrement immergée ?
  Positionner la pompe de manière à ce qu'elle soit entièrement recouverte d'eau.
  Pas assez d'eau dans le réservoir à eau ?
  Versez de l'eau distillée jusqu'au repère MAX.

Nettoyage

Risque d'électrocution !

Un nettoyage non conforme peut entraîner une décharge électrique.

- Débranchez l'article du réseau électrique avant chaque nettoyage.
- N'immergez pas le bloc d'alimentation dans l'eau ou dans d'autres liquides.

Attention.
Risque d'endommagement !

Un nettoyage non conforme peut détériorer l'article.

- N'utilisez pas de détergents agressifs ni d'objets de nettoyage tranchants ou métalliques comme une lame, une spatule rigide ou autre objet similaire. Ils sont susceptibles d'endommager les surfaces.

Risque d'électrocution !

Le bloc d'alimentation doit être entièrement sec avant une nouvelle remise en marche.

- Nettoyez l'article à intervalles réguliers (1x par semaine) avec un chiffon humide sans produit de nettoyage supplémentaire.
- Remplissez-le ensuite d'eau distillée fraîche.

Stockage

Lorsque vous n'utilisez pas l'article pendant une longue durée, débranchez-le du réseau électrique et rangez-le dans un endroit sec et hors de portée des enfants. Utilisez dans la mesure du possible l'emballage d'origine.

Pompe, LED ou bloc d'alimentation défectueux

Attention.
Risque d'endommagement !

La pompe, les LED et le bloc d'alimentation ne peuvent pas être remplacés séparément. L'unité complète doit alors toujours être mise au rebut et remplacée.

Caractéristiques techniques

Adaptateur :
Modèle : MAI-1200250
Entrée : 230-240 V ~; 50 Hz
Sortie : 12 V~; 250 mA; 3 VA
Fabricant : Danyang Ming'an
Electrical Appliance Co., Ltd.
No.93, Changli East Road,
Huangtang Danyang, Jiangsu, Chine

Pompe :
Modèle : YH-1020LV
Entrée : 12 V ~; 50 Hz; 2,0 W
Type de protection : IPX8
Débit : 180 l/h

Déclaration de conformité

Nous, AHG Wachsmuth & Krogmann mbH, Lange Mühren 1, 20095 Hambourg, Allemagne déclarons sous notre entière responsabilité que le produit mentionné ci-dessus est conforme aux exigences fondamentales des directives UE citées.
La déclaration de conformité de l'Union Européenne peut être réclamée à l'adresse du fabricant indiquée sur la carte de garantie.

Recyclage

Recyclage de l'emballage

L'emballage est en partie recyclable. Mettez l'emballage au rebut dans le respect de l'environnement et rapportez-le aux points de collecte. Remettez-le auprès d'un point de collecte public.

Ne pas jeter les appareils usagés avec les ordures ménagères ! Si l'article ne peut plus être utilisé, chaque consommateur est légalement tenu de jeter ses appareils usagés séparément des ordures ménagères en les apportant par exemple à la déchetterie / au centre de collecte de sa commune / de son quartier. Cela garantit un recyclage correct et dans les règles des appareils usagés et évite des retombées négatives sur l'environnement : c'est la raison pour laquelle les appareils électriques portent le symbole représenté ici.

Inhaltsverzeichnis

Einführung 23
Übersicht / Geräteteile 24
Lieferumfang / Geräteteile 25
Allgemeines 26
Bedienungsanleitung lesen und aufbewahren 26
Zeichenerklärung 26
Sicherheit 27
Bestimmungsgemäße Verwendung 27
Sicherheitshinweise 27
Gefahren für Kinder und Personen mit eingeschränkten Fähigkeiten 27
Die Leuchte darf ohne den ordnungsgemäß angebrachten Dichtungsring 27
am Kabel nicht benutzt werden! 27
Gefahr durch Elektrizität 27
Erstinbetriebnahme 29
LED-Zimmerbrunnen und Lieferumfang prüfen 29
Inbetriebnahme 29
Störung und Abhilfe 30
Aufbewahrung 31
Defekte Pumpe, LEDs oder defektes Netzteil 31
Technische Daten 31
Konformitätserklärung 31
Entsorgung 31
Verpackung entsorgen 31
Service 32

Einführung

Vielen Dank, dass Sie sich für den LED-Zimmerbrunnen von LIGHT ZONE entschieden haben.
Sie haben damit ein qualitativ hochwertiges Produkt erworben, das höchste Leistungs- und Sicherheitsstandards erfüllt.
Für den richtigen Umgang und eine lange Lebensdauer empfehlen wir Ihnen, die nachfolgenden Hinweise zu beachten.

Bitte lesen Sie die Anleitung und insbesondere die Sicherheitshinweise vor der Inbetriebnahme des Gerätes sorgfältig durch. Sie finden eine Reihe von wichtigen und nützlichen Hinweisen, die vor der Inbetriebnahme von jedem Benutzer verstanden und beachtet werden müssen.
Bewahren Sie die Bedienungsanleitung auf und geben Sie diese bei Weitergabe des Gerätes mit.
Diese Anleitung können Sie auch im Internet auf unserer Homepage als PDF-Datei herunterladen.

LED-Zimmerbrunnen
Modell:
WK932-a / -e / -f / -h

IMPORTIERT DURCH:
AHG Wachsmuth & Krogmann mbH
Lange Mühren 1
20095 Hamburg
Deutschland

WKNF8492

www.wachsmuth-krogmann.com

Übersicht / Geräteteile

Abbildung gilt für die Modelle: WK932-a / -e / -f / -h

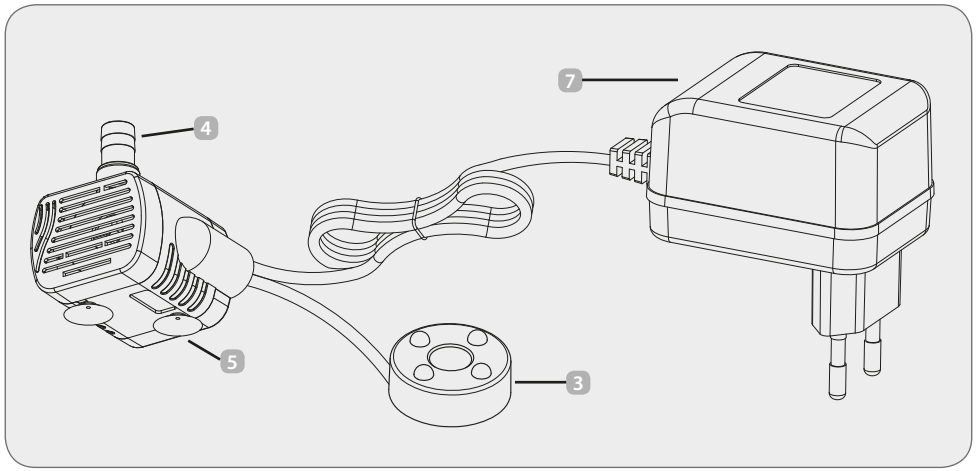

Lieferumfang / Geräteteile

1. Zimmerbrunnen (Oberteil)
2. Wasserschlauch
3. LEDs
4. Pumpenanschluss für den Wasserschlauch
5. Pumpe
6. Wasserbehälter
7. Netzteilstecker
8. Aussparung zur Durchführung des Kabels
9. Glaskugel (bei Modell WK932-f nicht vorhanden)

* nicht im Lieferumfang enthalten

Allgemeines

Bedienungsanleitung lesen und aufbewahren

Bitte vor Inbetriebnahme des Artikels die Anleitung, besonders aber die Anwendungs- und Warnhinweise lesen und beachten. Bewahren Sie die Anleitung zum Nachlesen auf und geben Sie sie an einen möglichen nachfolgenden Eigentümer weiter.Der Artikel dient ausschließlich zu Dekorationszwecken, er eignet sich nicht für die Raumbeleuchtung im Haushalt.
Der Artikel darf nur mit dem mitgelieferten Zubehör benutzt werden und ist für die Nutzung im privaten Bereich ausgelegt.

Zeichenerklärung

Die folgenden Symbole und Signalwörter werden in dieser Bedienungsanleitung, auf dem Produktbez. oder auf der Verpackung verwendet.

WARNUNG! Dieses Signalsymbol/-wort bezeichnet eine Gefährdung mit einem mittleren Risikograd, die, wenn sie nicht vermieden wird, den Tod oder eine schwere Verletzung zur Folge haben kann.

VORSICHT! Dieses Signalsymbol/-wort bezeichnet eine Gefährdung mit einem niedrigen Risikograd, die, wenn sie nicht vermieden wird, eine geringfügige oder mäßige Verletzung zur Folge haben kann.

HINWEIS! Dieses Signalwort warnt vor möglichen Sachschäden.

Konformitätserklärung (siehe Kapitel „Konformitätserklärung“): Mit diesem Symbol gekennzeichnete Produkte erfüllen alle anzuwendenden Gemeinschaftsvorschriften des Europäischen Wirtschaftsraums.

Nur zur Verwendung in Innenräumen.

(Netzteil) Schutzklasse II : Verstärkte oder doppelte Isolierung zwischen aktiven und berührbaren Teilen. Meist keinen Anschluss an den Schutzleiter.

IPX8 (Pumpe) Schutzart IPX8: Schutz auf unbestimmte Zeit gegen Eindringen von Wasser beim kompletten Eintauchen.

Sicherheit

Bestimmungsgemäße Verwendung

Das Produkt dient ausschließlich zur Dekoration im privaten Innenbereich. Das Produkt ist nicht für den gewerblichen Einsatz oder für andere Einsatzbereiche bestimmt. Nur zur Verwendung in Innenräumen. Jede andere Verwendung gilt als nicht bestimmungsgemäß und kann zu Sachschäden oder sogar zu Personenschäden führen. Der Artikel ist kein Kinderspielzeug. Der Hersteller oder Händler übernimmt keine Haftung für Schäden, die durch nicht bestimmungsgemäßen oder falschen Gebrauch entstanden sind.

Sicherheitshinweise

WARNUNG!

Lesen und beachten Sie alle nachfolgend aufgeführten Sicherheitshinweise. Bei Nichtbeachten bestehen erhebliche Unfall- und Verletzungsrisiken sowie die Gefahr von Sach- und Geräteschäden.

ALLGEMEINE SICHERHEITSHINWEISE!

Gefahren für Kinder und Personen mit eingeschränkten Fähigkeiten

Die Leuchte darf ohne den ordnungsgemäß angebrachten Dichtungsring am Kabel nicht benutzt werden!

- Dieses Gerät kann von Kindern ab 8 Jahren und darüber sowie von Personen mit reduzierten physischen, sensorischen, mentalen Fähigkeiten oder Mangel an Erfahrung und / oder Wissen benutzt werden, wenn sie beaufsichtigt werden oder bezüglich des sicheren Gebrauchs des Gerätes unterwiesen wurden und die daraus resultierenden Gefahren verstanden haben.
- Reinigung und Wartung durch den Benutzer dürfen nicht durch Kinder vorgenommen werden, es sei denn sie sind 8 Jahre oder älter und werden beaufsichtigt. Das Gerät und seine Anschlussleitung sind von Kindern jünger als 8 Jahre, fernzuhalten.
- Kinder dürfen nicht mit dem Gerät spielen. Kinder erkennen nicht die Gefahr, die beim Umgang mit elektrischen Geräten entstehen kann. Deshalb den LED-Zimmerbrunnen außerhalb der Reichweite von Kindern unter 8 Jahren benutzen und aufbewahren. Lassen Sie das Verbindungskabel nicht herunterhängen, damit nicht daran gezogen wird.
- Halten Sie Verpackungsmaterial von Kindern fern. **Erstickungsgefahr!**
- Bitte beachten Sie weitere Hinweise im Kapitel Wartung, Reinigung und Pflege.

Gefahr durch Elektrizität

Stromschlaggefahr!

Das Gerät arbeitet mit gefährlicher Spannung. Der Umgang mit Flüssigkeiten in Verbindung mit Elektrogeräten erfordert höchste Aufmerksamkeit!
Eine häufige Unfallursache ist Unaufmerksamkeit bei Routinevorgängen. Achten Sie darauf, dass beim Anschließen bzw. Abziehen des Netzteils oder bei der Bedienung des Gerätes Ihre Hände stets trocken sind.

- Das Netzteil darf nicht Tropf- oder Spritzwasser ausgesetzt werden und

keinesfalls in Wasser oder andere Flüssigkeiten getaucht werden.
- Betreiben Sie den Artikel nicht im Freien und setzen Sie ihn nie Witterungseinflüssen wie Regen, Schnee oder Frost aus.
- Schließen Sie das Netzteil an eine ordnungsgemäß installierte Steckdose an, deren Spannung den Technischen Daten entspricht.
- Bei Verwendung eines Zwischensteckers oder Verlängerungskabels müssen diese den gültigen Sicherheitsbestimmungen entsprechen. Die angegebene maximale Stromstärke darf nicht überschritten werden.
- Achten Sie darauf, dass die Steckdose gut zugänglich ist, damit Sie im Bedarfsfall schnell das Netzteil ziehen können.
- Benutzen Sie den Artikel nicht:
  - wenn er beschädigt ist,
  - Anschlussleitung, Netzteil oder Pumpe beschädigt sind,
  - wenn er heruntergefallen ist.
- Achten Sie dabei darauf, dass die Anschlussleitung nicht geklemmt, gequetscht oder durch scharfe Kanten oder heiße Gegenstände beschädigt wird.
- Ziehen Sie das Netzteil aus der Steckdose:
  - wenn Sie Wasser auffüllen,
  - wenn Sie den Artikel nicht benutzen,
  - bevor Sie den Artikel reinigen oder wegstellen,
  - wenn während des Betriebes offensichtlich eine Störung auftritt,
  - bei Gewitter.

  Ziehen Sie dabei immer am Netzteil, nicht an der Anschlussleitung.
  Zweckentfremden Sie die Anschlussleitungen nicht, um den Artikel zu tragen oder aufzuhängen.
- Zum vollständigen Ausschalten entfernen Sie das Netzteil aus der Steckdose.
- Nehmen Sie keine Veränderungen am Artikel oder an der Anschlussleitung vor.
- Öffnen Sie niemals elektrische Betriebsmittel und versuchen Sie nicht, mit Gegenständen hineinzugelangen.
- Lassen Sie Reparaturen nur von einer Fachwerkstatt durchführen. Beachten Sie auch die Garantiebedingungen (siehe Garantiekarte).
- Die Anschlussleitung kann nicht ersetzt werden. Bei Beschädigung muss das Gerät entsorgt werden.

Erstinbetriebnahme

LED-Zimmerbrunnen und Lieferumfang prüfen

HINWEIS!
Beschädigungsgefahr!

- Wenn Sie die Verpackung unvorsichtig mit einem scharfen Messer oder anderen spitzen Gegenständen öffnen, kann der LED-Zimmerbrunnen schnell beschädigt werden.
- Gehen Sie beim Öffnen sehr vorsichtig vor.
- Nehmen Sie den LED-Zimmerbrunnen aus der Verpackung.
- Prüfen Sie, ob die Lieferung vollständig ist (siehe **Abb. A** auf Seite 24).
- Reinigen Sie den Artikel mit einem leicht angefeuchteten Tuch vor dem ersten Gebrauch, um mögliche Verpackungs- und Produktionsrückstände zu entfernen.
- Kontrollieren Sie, ob der LED-Zimmerbrunnen oder die Einzelteile Schäden aufweisen.
  Ist dies der Fall, benutzen Sie den LED-Zimmerbrunnen nicht. Wenden Sie sich über die auf der Garantiekarte angegebene Serviceadresse an den Hersteller.

Als Aufstellort wählen Sie einen ebenen und wasserfesten Untergrund. Benutzen Sie ggf. eine Unterlage.

Inbetriebnahme

Stromschlaggefahr!

Das Netzteil erst nach dem kompletten Zusammenbau an das Stromnetz anschließen.

1. Schieben Sie die LEDs 3 auf den Wasserschlauch 2 (mit den LEDs voran).
2. Drücken Sie den Wasserschlauch bis zum Anschlag auf den Pumpenanschluss 4.
3. Schieben Sie die LEDs 3 jetzt bis zum Anschlag auf den Wasserschlauch in den Zimmerbrunnen.

Benutzen Sie für den Zimmerbrunnen destilliertes Wasser, um Kalkrückstände zu vermeiden. Die Markierung MAX darf nicht überschritten werden. Achten Sie darauf, dass die Wasserfüllmenge nicht unter die Markierung MIN sinkt. Füllen Sie rechtzeitig Wasser nach.

4. Füllen Sie destilliertes Wasser bis zur MAX-Markierung in den Wasserbehälter 6.
5. Legen Sie die Pumpe 5 in das Wasser im Wasserbehälter und drücken Sie dabei die Saugnäpfe der Pumpe auf den Boden des Wasserbehälters, um die Pumpe zu fixieren.
6. Platzieren Sie den Zimmerbrunnen (Oberteil) auf dem Wasserbehälter. Achten Sie dabei auf die Zuleitung. Führen Sie sie durch die Aussparung 8 am Zimmerbrunnen.
7. Legen Sie die Glaskugel 9 auf die Wasseraustrittsöffnung (nicht bei WK932-f).

Stromschlaggefahr!

Trocknen Sie die Hände ab, bevor Sie das Netzteil an das Stromnetz anschließen!

8. Schließen Sie das Netzteil 7 an eine Steckdose an.

Ggf. sind kurz Geräusche der Pumpe zu hören, so lange diese sich mit Wasser füllt. Die LEDs leuchten nun und das Wasser fließt über den Zimmerbrunnen.

9. Bitte entfernen Sie das Netzteil aus der Steckdose, wenn Sie den Zimmerbrunnen ausschalten möchten.

Störung und Abhilfe

- Fehler:
  Geräuschentwicklung der Pumpe
- Mögliche Ursache und Abhilfe:
  Pumpe ist nicht vollständig untergetaucht?
  Pumpe so platzieren, dass sie vollständig mit Wasser bedeckt ist.
  Zu wenig Wasser im Wasserbehälter?
  Destilliertes Wasser bis zur MAX-Markierung auffüllen.

Reinigung

Stromschlaggefahr!

Unsachgemäße Reinigung kann zu Stromschlag führen.

- Trennen Sie den Artikel vor jeder Reinigung vom Stromnetz.
- Tauchen Sie das Netzteil nicht in Wasser oder andere Flüssigkeiten.

Achtung. Beschädigungsgefahr!

Unsachgemäße Reinigung kann den Artikel beschädigen.

- Verwenden Sie keine aggressiven Reinigungsmittel sowie keine scharfen oder metallischen Reinigungsgegenstände wie Messer, harte Spachtel und dergleichen. Sie können die Oberflächen beschädigen.

Stromschlaggefahr!

Das Netzteil muss vor der erneuten Inbetriebnahme vollständig trocken sein.

- Reinigen Sie den Artikel in regelmäßigen Abständen (1 x wöchentlich) mit einem feuchten Tuch ohne zusätzliche Reinigungsmittel.
- Füllen Sie anschließend frisches destilliertes Wasser auf.

Aufbewahrung

Wenn Sie den Artikel für längere Zeit nicht benutzen, trennen Sie ihn vom Stromnetz und lagern Sie ihn an einem trockenen Ort außerhalb der Reichweite von Kindern. Benutzen Sie, wenn möglich, die Originalverpackung.

Defekte Pumpe, LEDs oder defektes Netzteil

Achtung. Beschädigungsgefahr!

Die Pumpe, die LEDs und das Netzteil können nicht einzeln ausgetauscht werden. Es ist immer die komplette Einheit zu entsorgen und zu ersetzen.

Technische Daten

Adapter:

Modell: MAI-1200250
Eingang: 230-240 V ~; 50 Hz
Ausgang: 12 V~; 250 mA; 3 VA
Hersteller: Danyang Ming'an
Electrical Appliance Co., Ltd.
No.93, Changli East Road,
Huangtang Danyang, Jiangsu, China

Pumpe:

Modell: YH-1020LV
Eingang: 12 V ~; 50 Hz; 2,0 W
Schutzart: IPX8
Durchfluss: 180l/h

Konformitätserklärung

Wir, AHG Wachsmuth & Krogmann mbH, Lange Mühren 1, 20095 Hamburg, Deutschland erklären in alleiniger Verantwortung, dass das weiter oben genannte Produkt die grundlegenden Anforderungen der aufgeführten EU Richtlinien erfüllt.
Die EU-Konformitätserklärung kann bei der in der Garantiekarte angeführten Herstelleradresse angefordert werden.

Entsorgung

Verpackung entsorgen

Das Verpackungsmaterial ist teilweise wiederverwertbar. Entsorgen Sie die Verpackung umweltgerecht und führen Sie sie der Wertstoffsammlung zu. Entsorgen Sie sie an einer öffentlichen Sammelstelle.

Altgeräte dürfen nicht in den Hausmüll! Sollte der Artikel einmal nicht mehr benutzt werden können, so ist jeder Verbraucher gesetzlich verpflichtet, Altgeräte getrennt vom Hausmüll, z. B. bei einer Sammelstelle seiner Gemeinde / seines Stadtteils, abzugeben. Damit wird gewährleistet, dass Altgeräte fachgerecht verwertet und negative Auswirkungen auf die Umwelt vermieden werden, deswegen sind Elektrogeräte mit dem hier abgebildeten Symbol gekennzeichnet.

KLANTENSERVICE · SERVICE CLIENTS · KUNDENSERVICE
+32 (0) 3/231.72.25
info@teknihall.be

1748 AA 07/21 F

U vindt de meest actuele versie van de gebruikshandleiding op onze homepage op **www.wachsmuth-krogmann.com**

Vous trouverez la version actuelle du mode d'emploi sur la page d'accueil de notre site **www.wachsmuth-krogmann.com**

Sie finden die aktuellste Version der Bedienungsanleitung auf unserer Homepage unter **www.wachsmuth-krogmann.com**

© Copyright
Nadruk of vermenigvuldiging (ook uittreksels) enkel met goedkeuring van:
AHG Wachsmuth & Krogmann mbH
Lange Mühren 1
20095 Hamburg
Germany

Deze gedrukte tekst, inclusief alle onderdelen, heeft auteursrechten.

Elke beoordeling buiten de enge grenzen van het auteursrecht is zonder goedkeuring van
AHG Wachsmuth & Krogmann mbH niet toegestaan en strafbaar.

Dit geldt in het bijzonder voor vermenigvuldigingen, vertalingen, microverfilmingen en de inpassing en verwerking in elektronische systemen.

© Copyright
La réimpression ou la reproduction (même sous forme d'extrait) n'est autorisée qu'avec le consentement de :
AHG Wachsmuth & Krogmann mbH
Lange Mühren 1
20095 Hambourg
Allemagne

Cet imprimé, y compris toutes ses parties, est protégé par le droit d'auteur.

Toute utilisation en dehors du cadre strict de la législation sur le droit d'auteur est interdite et punissable sans le consentement de
AHG Wachsmuth & Krogmann mbH.

Cela vaut en particulier pour les reproductions, les traductions, les copies sur microfilms ainsi que pour l'enregistrement et le traitement dans des systèmes électroniques.

© Copyright
Nachdruck oder Vervielfältigung (auch auszugsweise)
nur mit Genehmigung der:
AHG Wachsmuth & Krogmann mbH
Lange Mühren 1
20095 Hamburg
Deutschland

Diese Druckschrift, einschließlich aller ihrer Teile, ist urheberrechtlich geschützt.

Jede Verwertung außerhalb der engen Grenzen des Urheberrechtes ist ohne Zustimmung der
AHG Wachsmuth & Krogmann mbH unzulässig und strafbar.

Das gilt insbesondere für Vervielfältigungen, Übersetzungen, Mikroverfilmungen und die Einspeisung und Verarbeitung in elektronischen Systemen.

Geïmporteerd door / Importé par / Importiert durch:
AHG Wachsmuth & Krogmann mbH
Lange Mühren 1
20095 Hamburg
Duitsland / Allemagne / Deutschland
WKNF8492